Federrücklaufantrieb, kombiniert mit thermoelektrischer Auslöseeinrichtung BAT (72°C), für Brand- und Rauchschutzklappen 90° in Lüftungs- und Klimaanlagen, mit Anschlusssteckern zur einfachen Integration über Kommunikations- und Netzgeräte in Steuerungs- und Überwachungssysteme oder Bus-Netzwerke

- **Drehmoment 9 Nm / 7 Nm**
- **Nennspannung AC/DC 24 V**
- **Ansteuerung Auf/Zu**
- **Achsmitnahme Formschluss 12x12 mm, Hohlwelle durchgehend**



Abbildung kann vom Produkt abweichen

Technische Daten

Elektrische Daten	Nennspannung	AC/DC 24 V
	Nennspannung Frequenz	50/60 Hz
	Funktionsbereich	AC 19.2...28.8 V / DC 21.6...28.8 V
	Leistungsverbrauch Betrieb	4 W
	Leistungsverbrauch Ruhestellung	1.4 W
	Leistungsverbrauch Dimensionierung	6 VA
	Einschaltstrom	8.3 A @ 5 ms
	Hilfsschalter	2x SPDT
	Schaltleistung Hilfsschalter	1 mA...3 A (0.5 A induktiv), DC 5 V...AC 250 V
	Schaltpunkte Hilfsschalter	5° / 80°
	Anschluss Speisung / Ansteuerung	Kabel mit Anschlussstecker 1 m, 2x 0.75 mm² (halogenfrei)
	Anschluss Hilfsschalter	Kabel mit Anschlussstecker 1 m, 6x 0.75 mm² (halogenfrei)
	Anschlussstecker	Speisung / Ansteuerung: Stecker 3-polig, passend zu Kommunikations- und Netzgeräten (siehe «Zubehör») Hilfsschalter: Stecker 6-polig, passend zu Kommunikations- und Netzgeräten (siehe “Zubehör”)
	Kabellänge thermoelektrische Auslöseeinrichtung	1 m
Funktionsdaten	Drehmoment Motor	9 Nm
	Drehmoment Notstellfunktion	7 Nm
	Bewegungsrichtung Motor	wählbar durch Montage L/R
	Handverstellung	mit Stellungsfixierung
	Drehwinkel	Max. 95°
	Laufzeit Motor	<60 s / 90°
	Laufzeit Notstellfunktion	20 s @ -10...55°C, <60 s @ -30...-10°C
	Schallleistungspegel Motor	55 dB(A)
	Schallleistungspegel Notstellposition	67 dB(A)
	Achsmitnahme	Formschluss 12x12 mm, Hohlwelle durchgehend
	Positionsanzeige	mechanisch, mit Zeiger
	Lebensdauer	Min. 60’000 Sicherheitsstellungen

Gültig bis 2026-04-01 - Beachten Sie das Herstellungsdatum des Produkts

Technische Daten

Sicherheitsdaten	Ansprechtemperatur Temperatursicherung	Kanalaussentemperatur 72°C Kanalinnentemperatur 72°C (Farbe schwarz)
	Schutzklasse IEC/EN	III, Sicherheitskleinspannung (SELV)
	Schutzklasse Hilfsschalter IEC/EN	II, verstärkte Isolierung
	Schutzart IEC/EN	IP54 IP-Schutz in allen Montagelagen
	EMV	CE gemäss 2014/30/EU
	Niederspannungsrichtlinie	CE gemäss 2014/35/EG
	Zertifizierung IEC/EN	IEC/EN 60730-1 und IEC/EN 60730-2-14
	Wirkungsweise	Typ 1.AA.B
	Bemessungsstossspannung Speisung / Ansteuerung	0.8 kV
	Verschmutzungsgrad	3
	Umgebungsfeuchte	Max. 95% RH, nicht kondensierend
	Umgebungstemperatur Normalbetrieb	-30...55°C [-22...131°F]
	Umgebungstemperatur Sicherheitsfall	Das Erreichen der Sicherheitsstellung ist bis max. 75°C [167°F] gewährleistet.
	Lagertemperatur	-40...55°C [-40...131°F]
	Wartung	wartungsfrei
Gewicht	Gewicht	1.6 kg

Sicherheitshinweise



- Das Gerät darf nicht für Anwendungen ausserhalb des spezifizierten Einsatzbereiches, insbesondere nicht in Flugzeugen und jeglichen anderen Fortbewegungsmitteln zu Luft, verwendet werden.
- Die Anpassung und Installation des Antriebes an die Brand- und Rauchschutzklappe erfolgt durch den Klappenhersteller. Aus diesem Grund wird der Antrieb nur direkt an Hersteller von Sicherheitsklappen ausgeliefert. Dieser trägt auch die Gesamtverantwortung für die Klappenfunktion.
- Die beiden im Antrieb integrierten Schalter sind entweder an Netzspannung oder an Sicherheitskleinspannung zu betreiben. Die Kombination Netzspannung/ Sicherheitskleinspannung ist nicht zulässig.
- Kabel dürfen nicht vom Gerät entfernt werden.
- Das Gerät darf nur im Herstellerwerk geöffnet werden. Es enthält keine durch den Anwender austauschbaren oder reparierbaren Teile.
- Das Gerät enthält elektrische und elektronische Komponenten und darf nicht als Haushaltsmüll entsorgt werden. Die örtliche und aktuell gültige Gesetzgebung ist zu beachten.

Produktmerkmale

Betriebsart Der Antrieb bringt die Klappe unter gleichzeitigem Spannen der Rückzugsfeder in die Betriebsstellung. Durch Unterbrechen der Speisespannung wird die Klappe mittels Federenergie in die Sicherheitsstellung zurückgedreht.

Safety Position Lock™ Die Funktion Safety Position Lock™ hält die Brandschutzklappe im Brandfall zuverlässig in der Sicherheitsstellung und ermöglicht dadurch höchste Sicherheit. Die technische Lösung dieser Funktion für BFL- und BFN-Antriebe ist zum Patent angemeldet.

Beachten Sie das Herstellungsdatum des Produkts
Gültig bis 2026-04-01

Produktmerkmale

Thermoelektrische Auslöseeinrichtung

Entspricht den spezifischen Anforderungen aus der Norm ISO 10294-4.

BAT: Wird die Umgebungstemperatur von 72°C überschritten, spricht die Kanalaussentemperatur-Sicherung an. Wird die Kanalinnentemperatur von 72°C überschritten, spricht die Kanalinnentempratursicherung an. Beim Ansprechen einer der Temperatursicherungen wird die Speisespannung dauerhaft und unwiderruflich unterbrochen.

Die LED leuchtet, wenn

– Speisespannung vorhanden ist

– die Temperatursicherungen in Ordnung sind und

– die Testtaste nicht gedrückt ist.

Die Temperatursicherung für die Umgebungstemperatur schützt den Antrieb vor Überhitzung und lässt sich nicht ersetzen. Bei Ansprechen der Kanalaussentemperatur-Sicherung muss der Antrieb ersetzt werden. Die Temperatursicherung für die Kanalinnentemperatur lässt sich ersetzen, siehe Abschnitt "Zubehör".

Die Funktion des Systems (Unterbrechung der Speisespannung) kann durch Drücken der Testtaste überprüft werden.

Hinweis: Die Funktion der Temperatursicherungen und der Kontrolltaste ist nur gewährleistet, wenn der Antrieb an der Speisespannung angeschlossen ist (LED leuchtet).

Handverstellung

Der Antrieb kann im stromlosen Zustand manuell betätigt und in einer beliebigen Stellung fixiert werden. Die Entriegelung erfolgt entweder manuell oder automatisch durch Anlegen der Speisespannung.

Signalisierung

Im Antrieb sind zwei fest eingestellte Mikroschalter für die Anzeige der Klappenendpositionen eingebaut. Die elektrischen Kontakte dieser Mikroschalter verfügen über eine Gold-/Silber-Beschichtung, die die Integration sowohl in Schaltkreise mit geringeren (mA-Bereich) als auch mit grösseren Strömen (A-Bereich) gemäss Spezifikation im Datenblatt erlauben. Bei der Anwendung ist darauf zu achten, dass die Kontakte nach einmaliger Bestromung durch grössere Ströme nicht mehr im Milliampere-Bereich eingesetzt werden können.

Die Position des Klappenblatts ist an einem mechanischen Positionsanzeiger ablesbar.

Normen / Vorschriften

Der Antrieb wurde entwickelt, um die spezifischen Anforderungen aus den Europäischen Normen zu erfüllen:

- EN 15650 Lüftung von Gebäuden – Brandschutzklappen

- EN 1366-2 Feuerwiderstandsprüfungen für Installationen – Teil 2: Brandschutzklappen

- EN 13501-3 Klassifizierung von Bauprodukten und Bauarten zu ihrem Brandverhalten – Teil 3: Klassifizierung mit den Ergebnissen aus den Feuerwiderstandsprüfungen an Bauteilen von haustechnischen Anlagen: Feuerwiderstandsfähige Leitungen und Brandschutzklappen

Anwendungsempfehlung

Die regelmässige Funktionsüberprüfung (Auf/Zu-Ansteuerung der Brandschutzklappe) erhöht die Sicherheit für Personen, Tiere, Sachwerte und die Umwelt. Sofern keine anderslautenden Anforderungen vorliegen – z.B. aus der Betriebsanleitung des Klappenherstellers – empfiehlt Belimo, monatlich eine Funktionsüberprüfung durchzuführen. Brandschutzklappenantriebe von Belimo sind gemäss Lebensdauer-Spezifikation des technischen Datenblatts für eine regelmässige Funktionsüberprüfung ausgelegt. Hinweise zur regelmässigen Funktionsüberprüfung sind in der Europäischen Produktnorm für Brandschutzklappen (EN 15650) unter «Angaben zur Instandhaltung» zu finden.

Anschluss

Der Antrieb ist mit Anschlusssteckern ausgerüstet. Damit kann er via Kommunikations- und Netzgeräte (siehe "Zubehör") in Steuerungs- und Überwachungssysteme (z.B. SBS-Control) oder in Bus-Netzwerke (z.B. MP-Bus-Lösungen) eingebunden werden.



Gültig bis 2026-04-01
Beachten Sie das Herstellungsdatum des Produkts

Mitgelieferte Teile

Handkurbel
Zeiger
Schutzbeutel

Zubehör

Elektrisches Zubehör	Beschreibung	Typ
	Kommunikations- u. Netzgerät für Brandschutzklappenantriebe 24 V mit Anschlussstecker	BKN230-24-MOD
	Kommunikations- u. Netzgerät für Brandschutzklappenantriebe, Ansteuerung durch Impulsauslösung	BSIA24-48
	Kommunikations- u. Netzgerät für Brandschutzklappenantriebe, Ansteuerung durch Unterbruchauslösung	BSIA24-48-R
	Hilfsschalter 2x SPDT	SN2-C7
	Blinddeckel für BAT (ohne Temperatursicherung für Kanalinnentemperatur)	ZBAT0
	Ersatzauslöseelement für BAT, Kanalinnentemperatur 72°C (Farbe schwarz), Sondenlänge 65 mm	ZBAT72
	Ersatzauslöseelement für BAT, Kanalinnentemperatur 72°C (Farbe schwarz), Sondenlänge 90 mm	ZBAT72/9
	Ersatzauslöseelement für BAT, Kanalinnentemperatur 95°C (Farbe grau), Sondenlänge 65 mm	ZBAT95
	Ersatzauslöseelement für BAT, Kanalinnentemperatur 95°C (Farbe grau), Sondenlänge 90 mm	ZBAT95/9
	Ersatzauslöseelement für BAT, Kanalinnentemperatur 120°C (Farbe orange), Sondenlänge 65 mm	ZBAT120
	Ersatzauslöseelement für BAT, Kanalinnentemperatur 140°C (Farbe rot), Sondenlänge 65 mm	ZBAT140

Mechanisches Zubehör	Beschreibung	Typ
	Konsole für SN2-C7 für BFN/BFL, BEN/BEE, BFA	ZSN-B
	Zeiger 12x12 mm	ZZN12-B
	Handkurbel 40 mm	ZKN1-B
	Handkurbel 63 mm	ZKN2-B
	Formschlusseinsatz 12/11 mm	ZA11-B
	Schutzbeutel mit Draht, Multipack 100 Stk.	ZSD-B.1

Elektrische Installation



Speisung vom Sicherheitstransformator.

Parallelanschluss weiterer Antriebe möglich. Leistungsdaten beachten.

Kombination von Netzspannung und Sicherheitskleinspannung bei den beiden Hilfsschaltern nicht zulässig.

Aderfarben:
1 = schwarz
2 = rot
S1 = violett
S2 = rot
S3 = weiss
S4 = orange
S5 = rosa
S6 = grau
Tf = Temperatursicherung (siehe "Technische Daten")

Zusätzliche Info:
Anschluss mittels Stecker an Kommunikations- und Netzgeräte: Anwendungsbeispiele zur Integration in Überwachungs- und Steuerungssysteme oder in Bus-Netzwerke sind in der Dokumentation des jeweils angeschlossenen Kommunikations- und Netzgeräts beschrieben (siehe «Zubehör»).

Beachten Sie das Herstellungsdatum des Produkts
Gültig bis 2026-04-01

Elektrische Installation

AC/DC 24 V, Auf/Zu

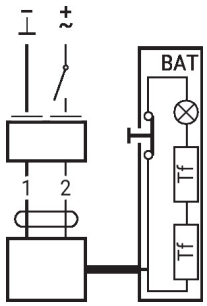

Hilfsschalter

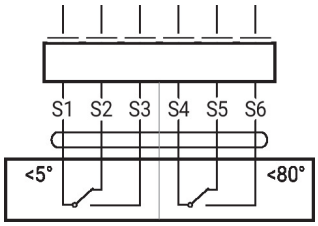

Gültig bis 2026-04-01.
Beachten Sie das Herstellungsdatum des Produkts

Abmessungen

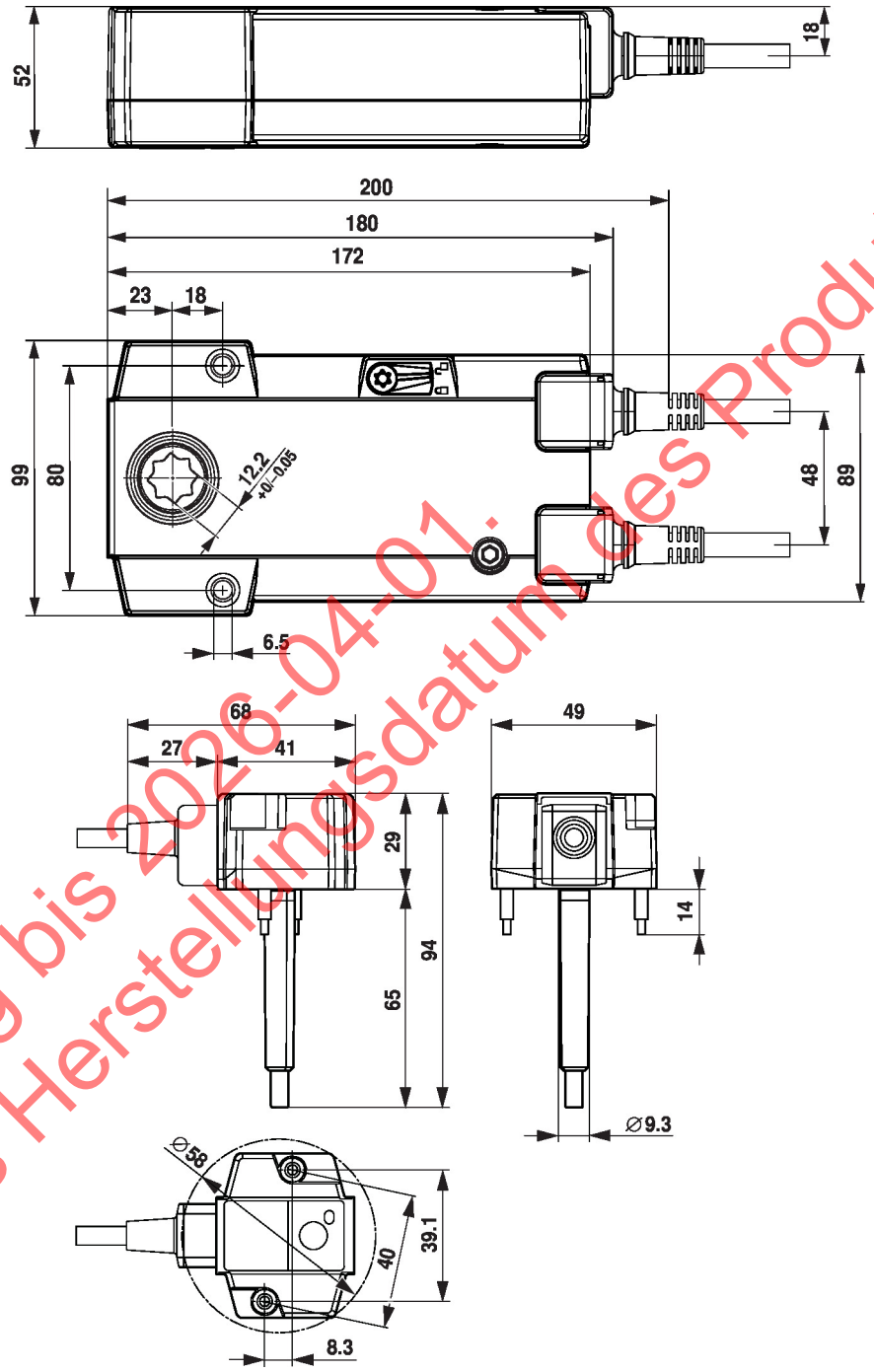

Gültig bis 2026-04-01.
Beachten Sie das Herstellungsdatum des Produkts