Cuerpo de acero al carbono cromado endurecido, bola y eje de acero inoxidable

2-year warranty

Datos técnicos

Datos de funcionamiento	Tamaño de la válvula	1.5" [40]
	Ruta de mam	agua fría o caliente, hasta 60% de glicol, vapor
	Rango de temp. del fluido (agua)	-22...380°F [-30°C a 193°C]
	Rango de temp. del fluido (vapor)	-22...380°F [-30...193°C]
	Clasificación de presión corporal	ANSI Class 300
	Tipo de mime	150 psi
	Característica de caudal	igual porcentaje
	Niveles de estructura web	300:1
	Presión diferencial máxima (agua)	150 psi
	Presión diferencial máx. (vapor)	100 psi
	Presión de cierre (vapor)	200 psi
	Patrón de flujo	2 vías
	Tasa de fuga	ANSI Clase IV
	Rango de flujo controlable	75°
	Cv	55
	Maximum Inlet Pressure (Steam)	200 psi
	ANSI Class	300
Materiales	Carcasa	Acero al carbono de grado WCC
	Junta del asiento	Aro en V de PTFE
	Asiento	PTFE
	Conexión a tubería	Extremos con conexión hembra NPT
	Bola	acero inoxidable
Suitable actuators	Non-Spring	SY1 AMB(X) PRB(X)
	Muelle	NF
	Función de seguridad	PKRB(X)

Características del producto

Características del producto

Funcionamiento rápido de cuarto de vuelta abierto o cerrado, bola y vástago de acero inoxidable, aislamiento positivo, construcción de cuerpo de dos piezas

Aplicación

Control del lado del agua de aparatos de tratamiento de aire en sistemas de ventilación y aire acondicionado.

Control agua / vapor en sistema de calefacción.

Rango de alcance de 300: 1.

Las dimensiones y la perforación de las bridas de los extremos cumplen con el estándar estadounidense de bridas de hierro fundido, Clase 150 (ANSI B16.1).

Detalles de flujo / montaje

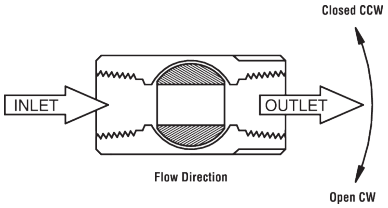

Dibujos dimensionales

Dibujos dimensionales

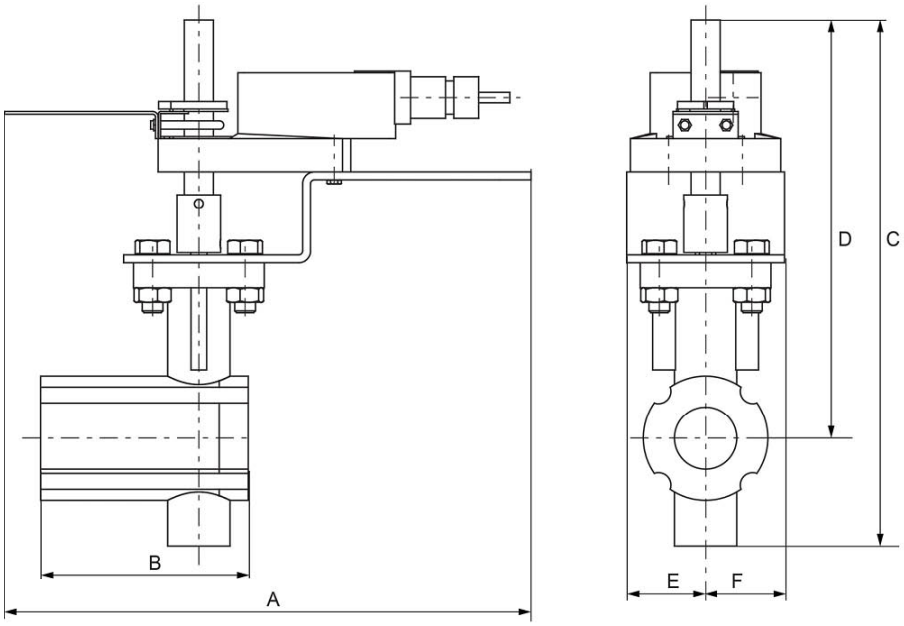

B2VB-AM

A	B	C	D	E	F
12.8" [325]	6.5" [165]	13.5" [342]	10.5" [267]	1.8" [46]	1.8" [46]

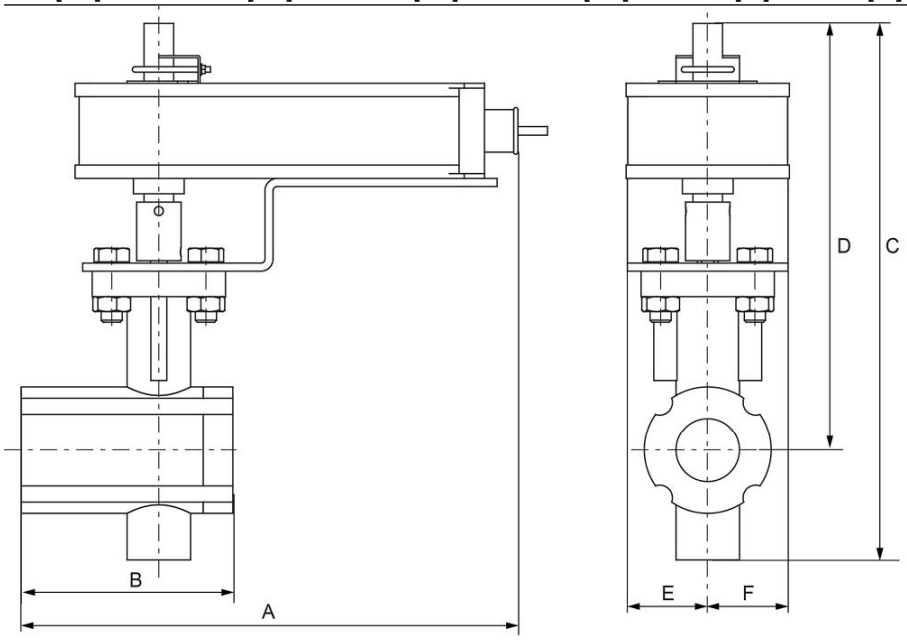

B2VB-NF

A	B	C	D	E	F
12.8" [325]	6.5" [165]	13.5" [342]	10.5" [267]	1.8" [46]	1.8" [46]

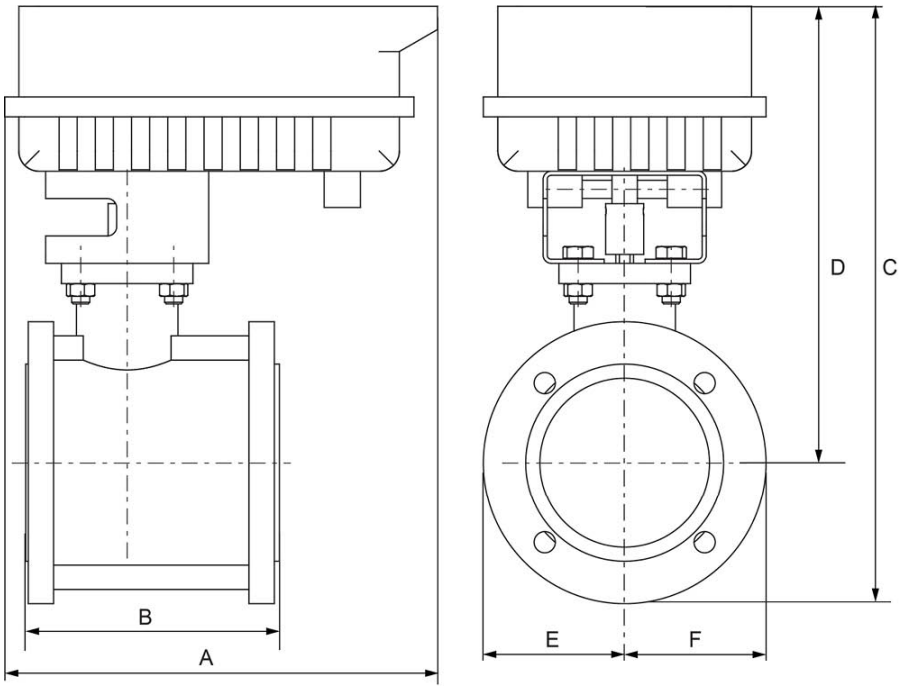

B2VB-PR

A	B	C	D	E	F
12.8" [325]	6.5" [165]	15.6" [397]	13.0" [331]	3.9" [100]	3.9" [100]

On/Off, punto flotante, sin resorte de retorno, 24 V

5-year warranty

Datos técnicos

Datos eléctricos	Tensión nominal	AC/DC 24 V
	Frecuencia nominal	50/60 Hz
	Consumo de energía en funcionamiento	2.5 W
	Consumo energía en reposo	0.5 W
	Canales de publicación (PIM)	5.5 VA
	Dimensionamiento del transformador	5.5 VA (fuente de suministro eléctrico clase 2)
	Conexión eléctrica	Cable completo de 18 GA, 3 ft [1 m], con conector de conducto de 1/2", grado de protección NEMA 2 / IP54
	Protección de sobrecarga	electrónica giro completo 0...90°
Datos de funcionamiento	Par de giro del motor	[]
	Impedancia de entrada	600 Ω
	Sentido del movimiento del motor	se puede seleccionar con el interruptor 0/1
	Palanca	botón externo
	Ángulo de giro	Máx. 95°, ajustable con tope mecánico
	Nota sobre el ángulo de giro	ajustable con tope mecánico
	Tiempo de giro (motor)	90 s, constante, independiente de la carga
	Nota del tiempo de giro del motor	constante, independiente de la carga
	Nivel de ruido, motor	45 dB(A)
	Indicador de posición	Mecánico, carrera de 30...65 mm
Datos de seguridad	Grado de protección IEC/EN	IP54
	Grado de protección NEMA/UL	NEMA 2 UL Enclosure Type 2
	Listado de agencias	cULus acc. to UL60730-1A/-2-14, CAN/CSA E60730-1:02, CE acc. to 2014/30/EU and 2014/35/EU; Listed to UL 2043 - suitable for use in air plenums per Section 300.22(c) of the NEC and Section 602.2 of the IMC
	Norma de Calidad	ISO 9001
	Temperatura ambiente	-22...150°F [-30...65°C]
	Temperatura de almacenamiento	-40...176°F [-40...80°C]
	Humedad ambiente	máx. 95% h.r., sin condensación
	Nombre del edificio/Proyecto	sin mantenimiento
Peso	Peso	2.0 lb [0.90 kg]
Materiales	Material de la carcasa	UL94-5VA

Instalacion electrica

Notas de instalación

(A) Los actuadores con cables de electrodomésticos están numerados.

(1) Proporcione protección contra sobrecargas y desconecte según sea necesario.

(2) Los actuadores pueden conectarse en paralelo. El consumo eléctrico y la impedancia de entrada deben ser respetados.

(3) Los actuadores también pueden estar alimentados por 24V.

(6) Actuadores El cable caliente debe estar conectado al común del tablero de control. Solo conecte el común a neg. (-) tramo de los circuitos de control. Los modelos de terminal (-T) no tienen retroalimentación.

(18) Los actuadores con cable plenum no tienen números; en su lugar, utilizan códigos de colores.

◆ Cumple con los requisitos de cULus sin necesidad de una conexión a tierra eléctrica.

(!) **¡Advertencia! Componentes eléctricos activos!**
Durante la instalación, prueba, servicio y resolución de problemas de este producto, puede ser necesario trabajar con componentes eléctricos energizados. Haga que un electricista con licencia calificado u otra persona que haya recibido la capacitación adecuada en el manejo de componentes eléctricos activos realice estas tareas. No seguir todas las precauciones de seguridad eléctrica cuando se expone a componentes eléctricos energizados podría provocar la muerte o lesiones graves.

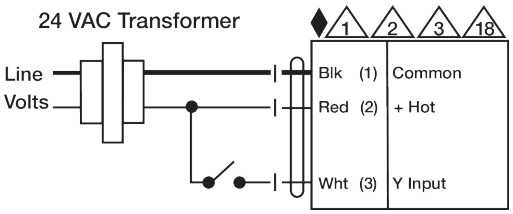

On/Off

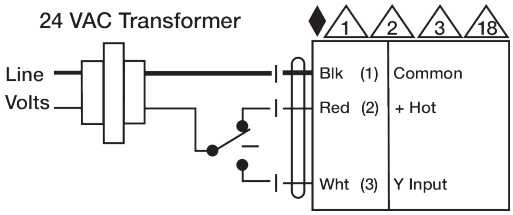

Punto flotante

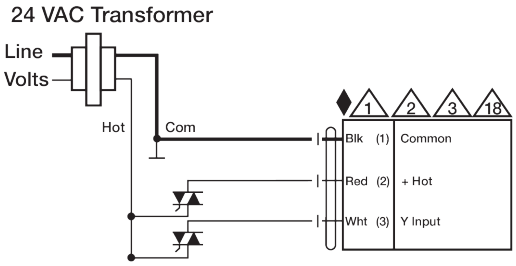

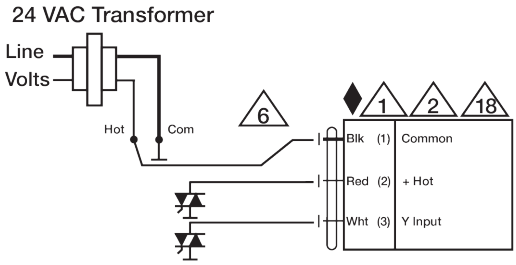

Punto flotante - Disipador triac