Cuerpo de acero al carbono, cromado endurecido, bola y eje de acero inoxidable

2 años garantía

Resumen de tipos

Tipo	DN
B2150VB-055	40

Datos técnicos

Datos de funcionamiento	Tamaño de válvula [mm]	1.5" [40]
	Ruta de mam	agua fría o caliente, hasta 60% de glicol, vapor
	Rango de temp. del fluido (agua)	-22...380°F [-30...193°C]
	Rango de temp. del fluido (vapor)	-22...380°F [-30...193°C]
	Clasificación de presión corporal	ANSI clase 300
	Presión de cierre Δps	250 psi
	Característica de flujo	igual porcentaje
	Niveles de estructura web	300:1
	Presión diferencial máxima (agua)	150 psi
	Presión diferencial máx. (vapor)	100 psi
	Presión de cierre (vapor)	150 psi
	Patrón de flujo	2 vías
	Tasa de fuga	ANSI Clase IV
	Rango de flujo controlable	75°
	Cv	55
	Maximum Inlet Pressure (Steam)	150 psi
Materiales	Cuerpo de la válvula	Acero al carbono de grado WCC
	Acabado del cuerpo	acabado del cuerpo de la válvula en negro mate
	Husillo	acero inoxidable
	Sellado del eje	Aro en V de PTFE
	Asiento	PTFE
	Conexión a tubería	Extremos con conexión hembra NPT
	Bola	acero inoxidable
Suitable actuators	Non-Spring	SY1 AMB(X) PRB(X)
	Muelle	NF
	Función de falla segura eléctrica	PKRB(X)

Características del producto

Características del producto Funcionamiento rápido de cuarto de vuelta abierto o cerrado, bola y vástago de acero inoxidable, aislamiento positivo, construcción de cuerpo de dos piezas

Aplicación

Control del lado del agua de aparatos de tratamiento de aire en sistemas de ventilación y aire acondicionado.

Control agua / vapor en sistema de calefacción.

Rango de alcance de 300: 1.

Las dimensiones y la perforación de las bridas de los extremos cumplen con el estándar estadounidense de bridas de hierro fundido, Clase 150 (ANSI B16.1).

Detalles de flujo / montaje

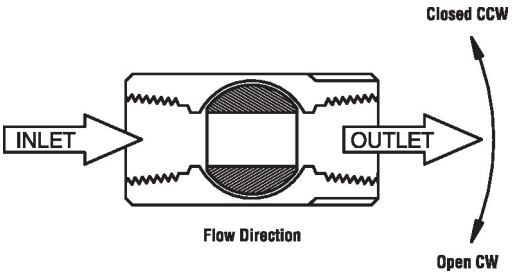

Dibujos dimensionales

Tipo	DN
B2150VB-055	40

B2VB-AM

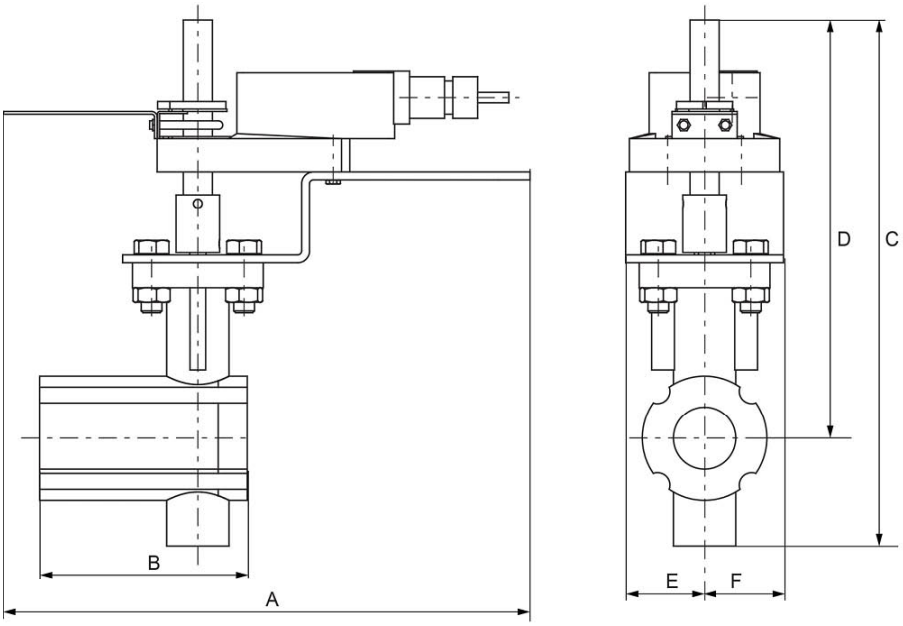

A	B	C	D	E	F
12.8" [325]	6.5" [165]	13,5" [342]	10.5" [267]	1.8" [46]	1,8" [46]

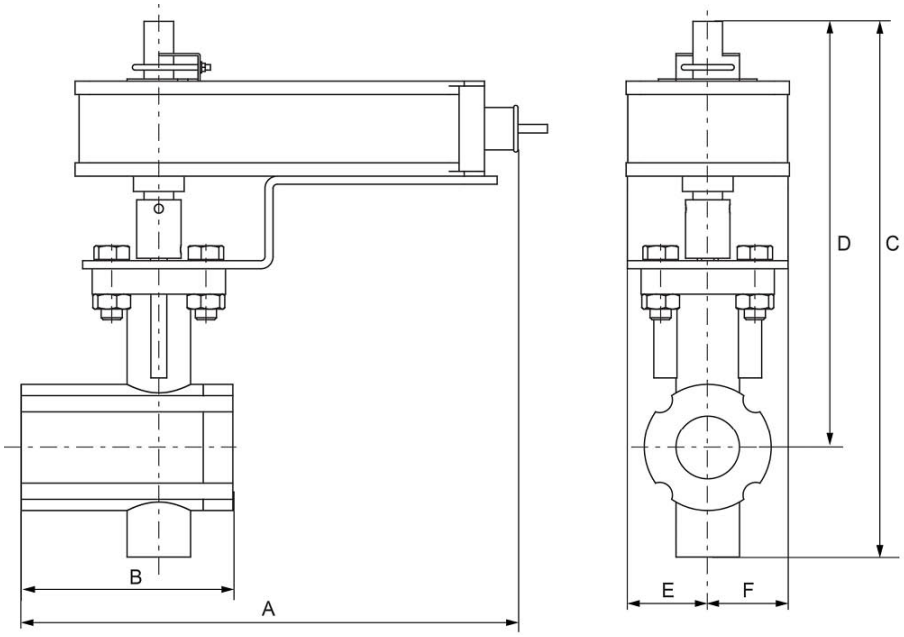

B2VB-NF

A	B	C	D	E	F
12.8" [325]	6.5" [165]	13,5" [342]	10.5" [267]	1.8" [46]	1,8" [46]

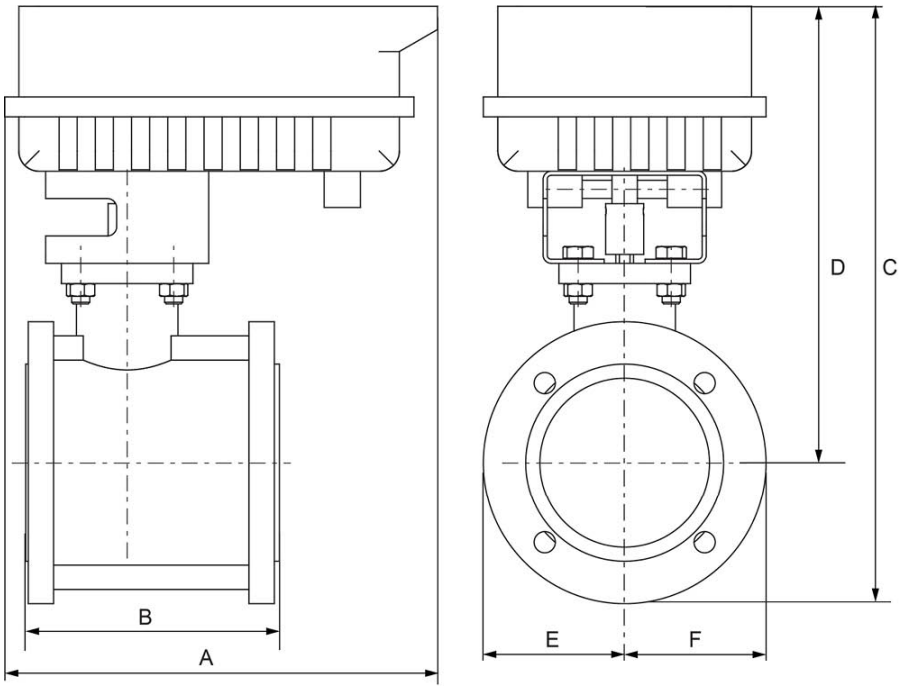

B2VB-PR

A	B	C	D	E	F
12.8" [325]	6.5" [165]	15,6" [397]	13.0" [331]	3.9" [100]	3,9" [100]

Modulante, resorte de retorno, 24 V, Multi-Function Technology®

Ficha técnica NFX24-MFT-S-X1

5 años garantía

Datos técnicos

Datos eléctricos	Tensión nominal	AC/DC 24 V
	Frecuencia nominal	50/60 Hz
	Consumo de energía en funcionamiento	6.5 W
	Consumo energía en reposo	3 W
	Dimensionamiento del transformador	9 VA (fuente de suministro eléctrico clase 2)
	Contacto auxiliar	2 x SPDT, 3 A resistivo (0,5 A inductivo) a 250 V AC, uno ajustado a 10°, uno ajustable 10...90°
	Capacidad de conmutación de los contactos auxiliares	3 A resistivo (0,5 A inductivo) a 250 V AC
	Conexión eléctrica	(2) Cables para dispositivos de 18 GA con conectores de conducto de 1/2", 3 ft [1 m],
	Protección de sobrecarga	electrónica giro completo 0...95°
Datos de funcionamiento	Par de giro del motor	[]
	Margen de trabajo Y	2...10 V
	Nota sobre el rango de operación Y	4...20 mA con ZG-R01 (resistor de 500 Ω, 1/4 W)
	Margen de trabajo Y variable	Punto de inicio 0.5...32 V Punto final 2.5...32 V
	Opciones de señal de posicionamiento	variable (VDC, PWM, on/off, punto flotante)
	Señal de salida (posición) U	2...10 V
	Nota sobre la señal de salida U	Máx. 0,5 mA
	Señal de posición U variable	VCC variable
	Sentido del movimiento del motor	se puede seleccionar con el interruptor 0/1
	Sentido de movimiento de la función de seguridad	reversible con montaje en sentido horario/ antihorario
	Palanca	Manivela hexagonal de 5 mm (Allen 3/16"), suministrada
	Ángulo de giro	95°
	Tiempo de giro (motor)	150 s / 90°
	Tiempo de giro del motor variable	40...150 s
	Tiempo de giro a prueba de fallos	<20 s @ -4...122°F [-20...50°C], <60 s @ -22°F [-30°C]
	Control imperativo	MIN (posición mínima) = 0% MID (posición intermedia) = 50% MAX (posición máxima) = 100%
	Nivel de ruido, motor	50 dB(A)
	Nivel de ruido, función de protección a prueba de fallas	62 dB(A)
	Indicador de posición	Mecánicos
Datos de seguridad	Grado de protección IEC/EN	IP54
	Grado de protección NEMA/UL	NEMA 2
	Recinto	UL Enclosure Type 2

Datos de seguridad	Listado de agencias	Listado en UL 873, certificado CSA C22.2 No. 24 Listado en UL 2043: apto para uso en cámaras de aire según la Sección 300.22 (C) del NEC y la Sección 602 del IMC
	Norma de Calidad	ISO 9001
	Temperatura ambiente	-22...122°F [-30...50°C]
	Temperatura de almacenamiento	-40...176°F [-40...80°C]
	Humedad ambiente	Máx. 95% RH, sin condensación
	Nombre del edificio/Proyecto	sin mantenimiento
Materiales	Material de la carcasa	Acero galvanizado y carcasa de plástico

Notas al pie * Variable cuando se configura con opciones MFT.

Accesorios

Accesorios eléctricos

Descripción	Tipo
Herramienta de servicio, con función ZIP-USB, para actuadores Belimo parametrizables y con comunicación, controlador de cajas VAV y dispositivos para funcionamiento en HVAC	ZTH US

Instalacion electrica

Notas de instalación

A Los actuadores con cables de electrodomésticos están numerados.

1 Proporcione protección contra sobrecargas y desconecte según sea necesario.

3 Los actuadores también pueden estar alimentados por DC 24V.

4 Dos interruptores auxiliares integrados (2x SPDT), para indicación de posición final, control de bloqueo, arranque del ventilador, etc.

5 Conectar común solo a la sección negativa (-) de circuitos de control.

7 Una resistencia de 500 Ω (ZG-R01) convierte la señal de control 4...20 mA en 2...10 V.

8 La señal de control puede ser pulsada desde la línea de 24 V Hot (fuente) o Común (disipador).

10 Para el disipador triac, la conexión de común desde el actuador debe estar conectada a la conexión de línea "Hot" del controlador. La retroalimentación de posición no se puede utilizar con un controlador de disipador triac, la referencia común interna del actuador no es compatible.

11 Los actuadores pueden conectarse en paralelo si no están conectados mecánicamente. Deben observarse el consumo de energía y la impedancia de entrada.

12 Diodo IN4004 o IN4007. (IN4007 suministrado, número de componente Belimo 40155).

Aplique solo voltaje de línea de CA o solo voltaje UL-Clase 2 a los terminales de los interruptores auxiliares. No se permite el funcionamiento mixto o combinado de voltaje de línea / voltaje extra bajo de seguridad.

Cumple con los requisitos de cULus sin necesidad de una conexión a tierra eléctrica.

¡Advertencia! ¡Componentes eléctricos con corriente!
Durante la instalación, prueba, servicio y resolución de problemas de este producto, puede ser necesario trabajar con componentes eléctricos energizados. Haga que un electricista con licencia calificado u otra persona que haya recibido la capacitación adecuada en el manejo de componentes eléctricos activos realice estas tareas. No seguir todas las precauciones de seguridad eléctrica cuando se expone a componentes eléctricos energizados podría provocar la muerte o lesiones graves.

Esquema de conexionado

On/Off

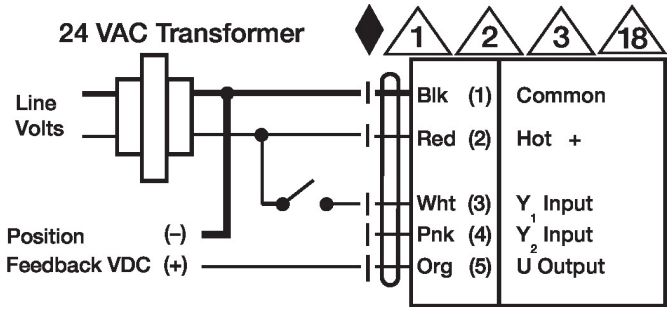

Punto flotante

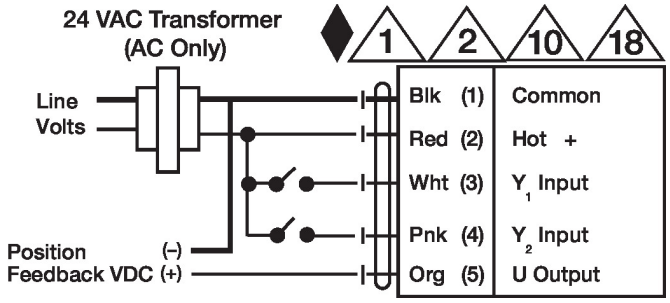

Control VDC/mA

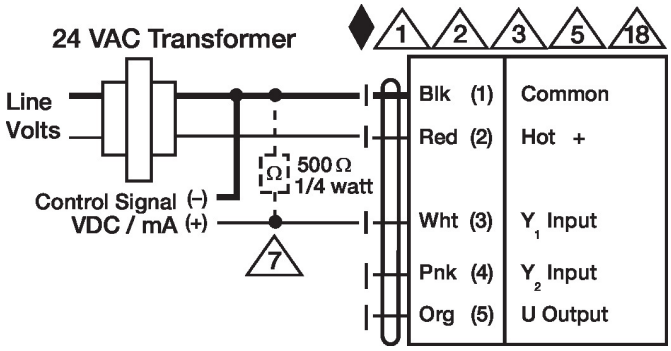

Control PWM

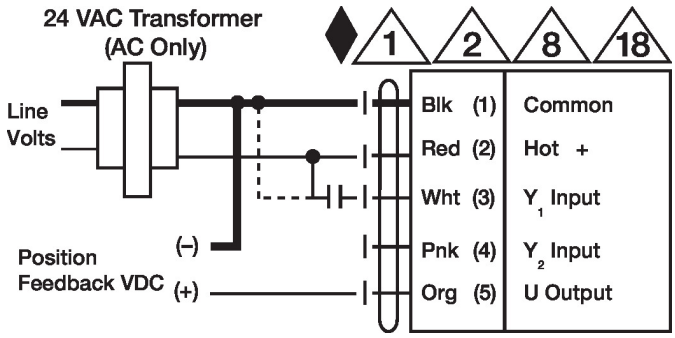

Control Manual

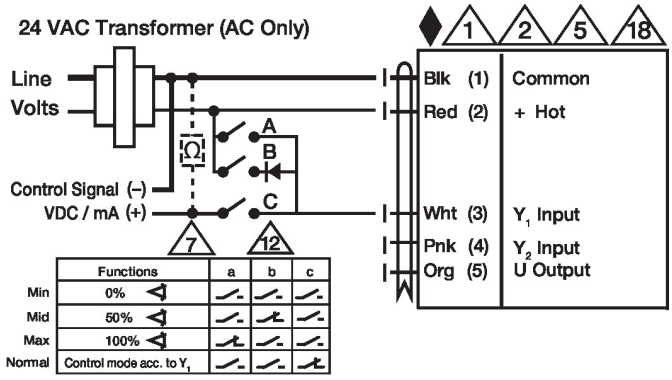

Interruptores Auxiliares

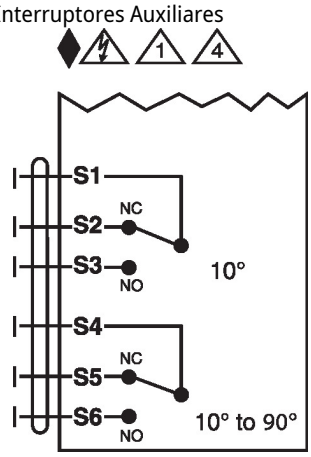

Interruptores aux. Todos AF/NF