# Ficha de datos técnicos B239VS

**Válvula de bola (VS), DN 1 1/2" [40], 2 vías, Cv 84**



La imagen puede diferir del producto

2 años garantía

## Resumen de tipos

| Tipo | DN |
|---|---|
| B239VS | 1 1/2" [40] |

## Datos técnicos

| | | |
|---|---|---|
| **Datos de funcionamiento** | Tamaño de válvula [mm] | 1.5" [40] |
| | Ruta de mam | agua fría o caliente, hasta 60% de glicol, vapor |
| | Rango de temp. del fluido (agua) | -22...280°F [-30...138°C] |
| | Clasificación de presión corporal | 600 psig WOG psi |
| | Presión de cierre Δps | 600 psi |
| | Característica de flujo | igual porcentaje modificado |
| | Tasa de fuga | ANSI Clase VI |
| | Conexión a tubería | Rosca interna<br>NPT (hembra) |
| | Presión diferencial máx. (vapor) | 35 psi |
| | Patrón de flujo | 2 vías |
| | Rango de flujo controlable | Rotación de 90° |
| | Cv | 84 |
| | Maximum Inlet Pressure (Steam) | 35 psi [241 kPa] |
| **Materiales** | Cuerpo de la válvula | Bronce B584-C84400 |
| | Sellado de la carcasa | PTFE |
| | Eje | Acero inoxidable 316 |
| | Sello del eje | RPTFE |
| | Asiento | RPTFE |
| | Tuerca de bloqueo | acero inoxidable |
| | Retenedor | Bronce B584-C84400 |
| | Bola | Acero inoxidable 316 |
| **Suitable actuators** | Sin función de protección a prueba de fallas | GMB(X)<br>PRB(X)<br>GRCB(X)<br>GRB(X) |
| | Muelle | AF |
| | Función de seguridad | PKRB(X) |

## Notas de seguridad

- ADVERTENCIA: Este producto puede exponerlo al plomo que es conocido en el estado de California como causante cáncer y daños reproductivos. Para obtener más información, visite www.p65warnings.ca.gov

## Características del producto

**Aplicación**

Esta válvula se utiliza normalmente en unidades de tratamiento de aire en serpentines de calentamiento o enfriamiento, y serpentines de enfriamiento o calentamiento de unidades de fancoil. Algunas otras aplicaciones comunes incluyen ventiladores unitarios, bobinas de recalentamiento VAV Box y bucles de derivación. Esta válvula es adecuada para su uso en un sistema hidrónico con flujo variable.

Esta válvula está diseñada con MFT funcionalmente lo que facilita el uso de varias entradas de control.

Hasta 35 psi de vapor

1/2 "- 2" 600 PSIG WOG, frío sin impacto

Especificación federal: WW-V-35C, Tipo II

Composición: BZ

Estilo: 3

**Detalles de flujo / montaje**

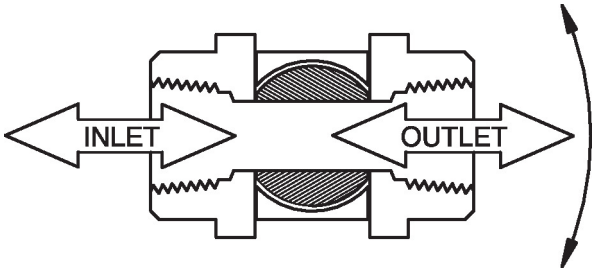


## Dibujos dimensionales

| Tipo | DN | Peso |
|---|---|---|
| B239VS | 1 1/2" [40] | 4.5 lb [2.1 kg] |

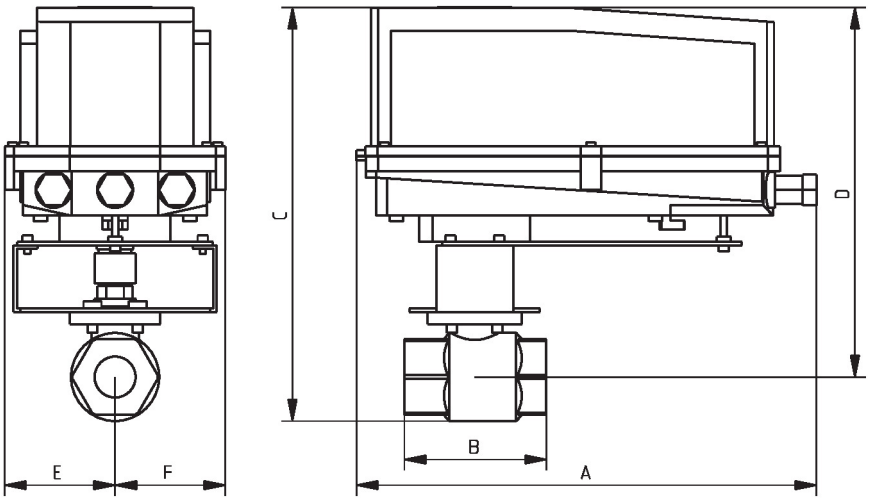


B239VS+GRC..N4

| A | B | C | D | E | F |
|---|---|---|---|---|---|
| 11.7" [297.5] | 4.4" [112] | 9.7" [247] | 7.7" [196] | 2.3" [58] | 2,3" [58] |

# Ficha de datos técnicos PRXUP-MFT-T

**MFT/programable, Sin función de seguridad, 24...240 V**



5 años garantía

## Datos técnicos

| | | |
|---|---|---|
| **Datos eléctricos** | Tensión nominal | AC 24...240 V / DC 24...125 V |
| | Frecuencia nominal | 50/60 Hz |
| | Rango de tensión nominal | AC 19.2...264 V / DC 19.2...137.5 V |
| | Consumo de energía en funcionamiento | 24 W |
| | Consumo energía en reposo | 8 W |
| | Transformer sizing | with 24 V 24 VA / with 240 V 56 VA |
| | Contacto auxiliar | 2x SPDT, 1 mA...3 A (0.5 A inductivo), DC 5 V...AC 250 V (II, con aislamiento protector), 1 x 10° / 1 x 0...90° (ajuste de fábrica 85°) |
| | Capacidad de conmutación de los contactos auxiliares | 1 mA...3 A (0.5 A inductivo), DC 5 V...AC 250 V (II, con aislamiento protector) |
| | Conexión eléctrica | Bloques de terminales, (PE) tornillo de tierra |
| | Protección de sobrecarga | electrónica giro completo 0...90° |
| **Comunicación del bus de datos** | Control mediante comunicación | BACnet MS/TP<br>Modbus RTU<br>MP-Bus |
| **Datos de funcionamiento** | Par de giro del motor | 1400 in-lb [160 Nm] |
| | Margen de trabajo Y | 2...10 V |
| | Nota sobre el rango de operación Y | 4...20 mA |
| | Impedancia de entrada | 100 kΩ para 2...10 V (0,1 mA), 500 Ω para 4...20 mA, 1500 Ω para encendido/apagado |
| | Margen de trabajo Y variable | Punto de inicio 0.5...32 V<br>Punto final 2.5...32 V |
| | Modos de operación opcional | variable (VDC, on/off, punto flotante) |
| | Señal de salida (posición) U | 2...10 V |
| | Nota sobre la señal de salida U | Máx. 0,5 mA |
| | Señal de posición U variable | VCC variable |
| | Sentido del movimiento del motor | Reversible con app |
| | Palanca | Manivela hexagonal de 7 mm, suministrada |
| | Ángulo de giro | 90° |
| | Tiempo de giro (motor) | 35 s / 90° |
| | Tiempo de giro del motor variable | 30...120 s |
| | Nivel de ruido, motor | 68 dB(A) |
| | Indicador de posición | indicador integral |
| **Datos de seguridad** | Fuente de suministro eléctrico UL | Alimentación de clase 2 |

## Datos técnicos

| | | |
|---|---|---|
| **Datos de seguridad** | Grado de protección NEMA/UL | NEMA 4X |
| | Carcasa | UL Enclosure Type 4X |
| | Listado de agencias | cULus acc. to UL60730-1A/-2-14, CAN/CSA E60730-1:02, CE acc. to 2014/30/EU and 2014/35/EU |
| | Norma de Calidad | ISO 9001 |
| | Humedad ambiente | Máx. 100% RH |
| | Temperatura ambiente | -22...122°F [-30...50°C] |
| | Temperatura de almacenamiento | -40...176°F [-40...80°C] |
| | Nombre del edificio/Proyecto | sin mantenimiento |
| **Peso** | Peso | 13 lb [6.0 kg] |
| **Materiales** | Material de la carcasa | Fundición de aluminio y carcasa de plástico |

## Notas de seguridad



- En caso de trabajos de mantenimiento, debe ajustarse la posición correcta de la válvula mediante la señal de control. Además, el actuador debe desconectarse de la fuente de alimentación. La manivela y el control manual no deben utilizarse como medida de seguridad para mantener la posición de la válvula.

## Características del producto

**Aplicación**

Los actuadores de válvula de la serie PR están diseñados con un varillaje integrado e indicadores visuales de posición. Para aplicaciones al aire libre, la válvula instalada debe montarse con el actuador en horizontal o superior. Para aplicaciones en interiores, el actuador puede estar en cualquier ubicación, incluso directamente debajo de la válvula.

**Funcionamiento**

El actuador de la serie PR proporciona 90° de rotación y un indicador visual muestra la posición de la válvula. El actuador de la serie PR utiliza un motor de CC sin escobillas de bajo consumo de energía y está protegido electrónicamente contra sobrecargas. Se proporciona una fuente de alimentación universal para conectar el voltaje de suministro en el rango de 24 ... 240 V CA y 24... 125 V CC. Se incluye un calentador inteligente con termostato para eliminar la condensación. Se proporcionan dos interruptores auxiliares; uno ajustado a 10° abierto y el otro ajustable en campo. El tiempo de ejecución se puede ajustar en el campo de 30...120 segundos mediante el uso de la aplicación Near Field Communication (NFC) y un teléfono inteligente.

† Utilice alambre de cobre de 60°C/75°C con un rango de tamaño de 12 ... 28 AWG, trenzado o sólido. Utilice un conducto de metal flexible. Empuje el dispositivo de conexión de conductos listado sobre el cable del actuador para que encaje contra el gabinete. Atornille el conector del conducto. Cubra el cableado de entrada de los actuadores con un conducto flexible listado. Termine correctamente el conducto en una caja de conexiones adecuada. Tensión nominal de impulso 4000 V. Tipo de acción 1. Control del grado de contaminación 3.

## Accesorios

| | | |
|---|---|---|
| **Pasarelas** | **Descripción** | **Tipo** |
| | Pasarela MP a BACnet MS/TP | UK24BAC |
| | Pasarela MP a Modbus RTU | UK24MOD |
| | Pasarela MP a LonWorks | UK24LON |
| **Accesorios eléctricos** | **Descripción** | **Tipo** |
| | Herramienta de servicio, con función ZIP-USB, para actuadores Belimo configurables y con comunicación, controlador de cajas VAV y dispositivos para funcionamiento en HVAC | ZTH US |
| **Accesorios mecánicos** | **Descripción** | **Tipo** |
| | Manivela para PR, PKR, PM | ZG-HND PR |

## Accesorios

| Herramientas | Descripción | Tipo |
|---|---|---|
| | Cable de conexión 10 ft [3 m], A: RJ11 6/4 LINK.10, B: Weidmüller de 3 polos y conexión de la alimentación | ZK4-GEN |
| | Herramienta de servicio, con función ZIP-USB, para actuadores Belimo configurables y con comunicación, controlador de cajas VAV y dispositivos para funcionamiento en HVAC | ZTH US |

| Sensores | Descripción | Tipo |
|---|---|---|
| | Sensor de ducto de aire/inmersión para temperatura 6" [150 mm] x 0.24" [6 mm] Pt1000 | 01DT-5BN |
| | Sensor de ducto de aire/inmersión para temperatura 2" [50 mm] x 0.24" [6 mm] Pt1000 | 01DT-5BH |
| | Sensor de ducto de aire/inmersión para temperatura 4" [100 mm] x 0.24" [6 mm] Pt1000 | 01DT-5BL |
| | Sensor de ducto de aire/inmersión para temperatura 8" [200 mm] x 0.24" [6 mm] Pt1000 | 01DT-5BP |
| | Sensor de ducto de aire/inmersión para temperatura 18" [450 mm] x 0.24" [6 mm] Pt1000 | 01DT-5BT |
| | Sensor de ducto de aire/inmersión para temperatura 2" [50 mm] x 0.24" [6 mm] Ni1000 (JCI) | 01DT-5EH |
| | Sensor de ducto de aire/inmersión para temperatura 4" [100 mm] x 0.24" [6 mm] Ni1000 (JCI) | 01DT-5EL |
| | Sensor de ducto de aire/inmersión para temperatura 6" [150 mm] x 0.24" [6 mm] Ni1000 (JCI) | 01DT-5EN |
| | Sensor de ducto de aire/inmersión para temperatura 8" [200 mm] x 0.24" [6 mm] Ni1000 (JCI) | 01DT-5EP |
| | Sensor de ducto de aire/inmersión para temperatura 12" [300 mm] x 0.24" [6 mm] Pt1000 | 01DT-5BR |
| | Sensor de ducto de aire/inmersión para temperatura 12" [300 mm] x 0.24" [6 mm] Ni1000 (JCI) | 01DT-5ER |
| | Sensor de ducto de aire/inmersión para temperatura 18" [450 mm] x 0.24" [6 mm] Ni1000 (JCI) | 01DT-5ET |

## Instalacion electrica

Cumple con los requisitos de cULus sin necesidad de una conexión a tierra eléctrica.

UP Los modelos de la fuente de alimentación universal (UP) pueden alimentarse con 24...240 V.

Desconectar la alimentación.

1 Proporciona protección contra sobrecargas y desconexiones según se requieran.

4 Dos interruptores auxiliares integrados (2x SPDT), para indicación de posición final, control de bloqueo, arranque del ventilador, etc.

5 Conectar común solo a la sección negativa (-) de circuitos de control.

46 Los actuadores pueden controlarse en paralelo. El consumo de corriente y la impedancia de entrada deben respetarse.

**¡Advertencia! ¡Componentes eléctricos con corriente!**
Durante la instalación, prueba, servicio y resolución de problemas de este producto, puede ser necesario trabajar con componentes eléctricos energizados. Haga que un electricista con licencia calificado u otra persona que haya recibido la capacitación adecuada en el manejo de componentes eléctricos activos realice estas tareas. No seguir todas las precauciones de seguridad eléctrica cuando se expone a componentes eléctricos energizados podría provocar la muerte o lesiones graves.

## Instalacion electrica

### Esquema de conexionado

Encendido apagado

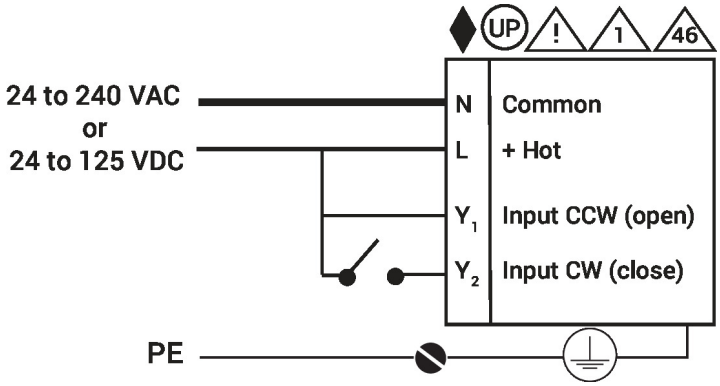


Encendido apagado

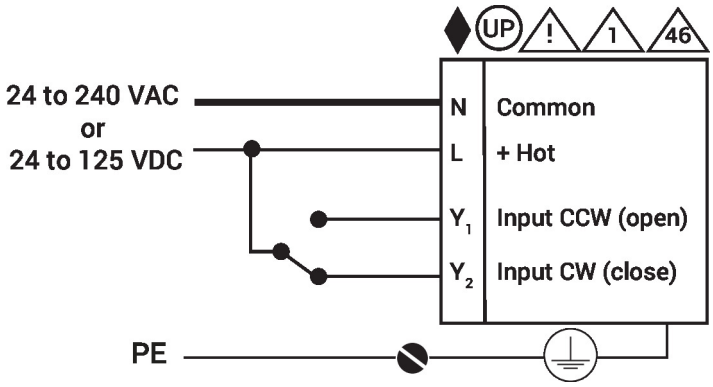


BACnet

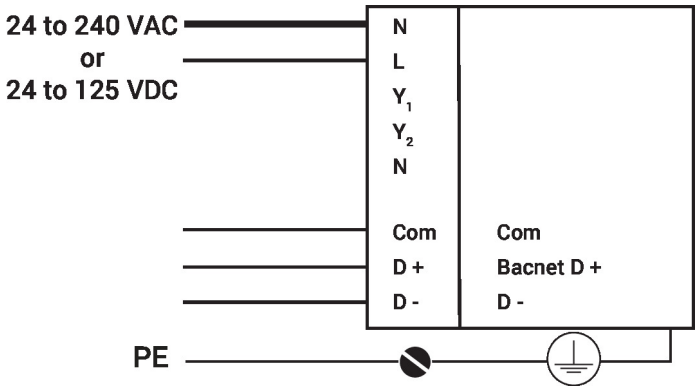

## Instalacion electrica

### Esquema de conexionado

Modulando

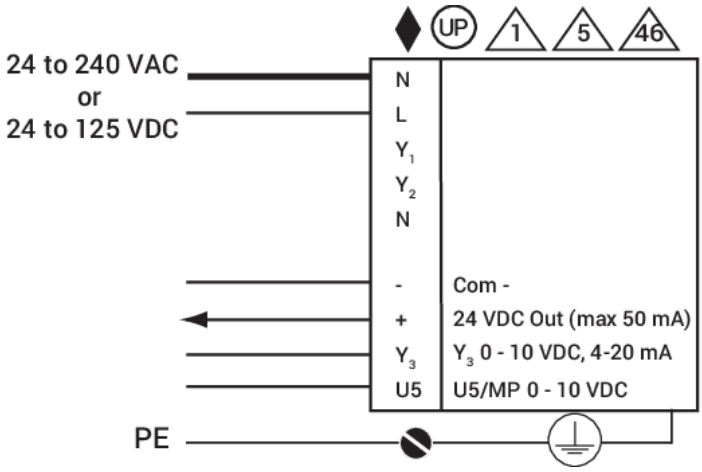


Punto flotante

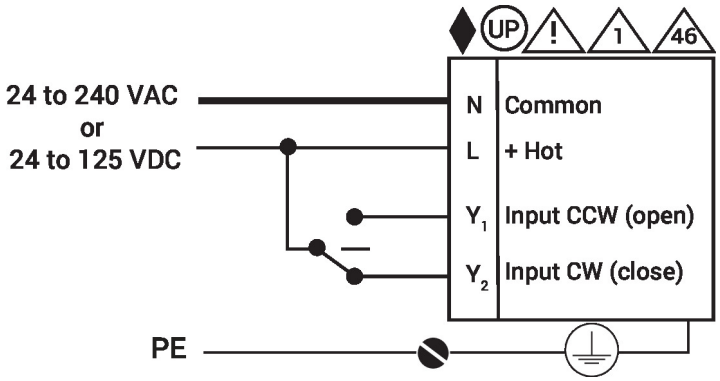


Sensores de temperatura

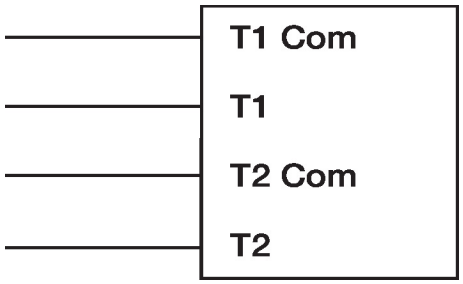


Interruptores Auxiliares

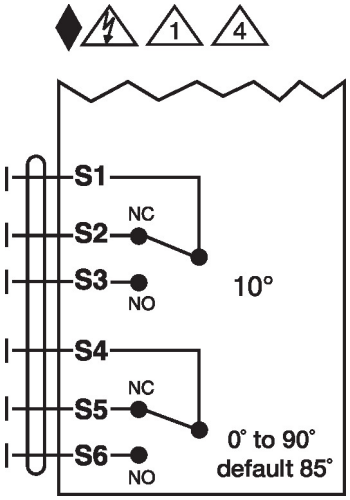


Interruptores aux. Todos EF N2

## Dibujos dimensionales

