Válvula borboleta com Classe ANSI 300 Tipos de talão

- **Disco 316 aço inoxidável**
- **Fechamento à prova de bolhas**
- **Base em Teflon**
- **As dimensões face a face da válvula estão em conformidade com API 609 e MSS-SP-67**
- **Para uso com serviço terminal**
- **Completamente montado e testado, pronto para a instalação**
- **The SHP series are Flowseal® valves manufactured by the Crane Company.**



Picture may differ from product

5

5 anos garantia

Visão geral do tipo

Tipo	Diâmetro nominal
F6100-300SHP	100

Dados técnicos

Dados funcionais	Tamanho da válvula [mm]	4" [100]
	MamPath	água gelada ou quente, até 60% de glycol, vapor
	Faixa de temperatura do fluido (água)	-22...400°F [-30...204°C]
	Pressão nominal do corpo	Classe ANSI 300
	Pressão de fechamento Δps	285 psi
	Característica de vazão	igual porcentagem modificada, unidirecional
	Taxa de vazamento	0%
	Conexão de tubo	Flange para utilização com ASME/ANSI classe 300
	Nome da edifício/projeto	sem manutenção
	Padrão de fluxo	2 vias
	Vazão volumétria controlável	quarto de volta, limitado mecanicamente
	Cv	451
	Pressão de entrada máxima (vapor)	50 psi
	Velocidade máxima	32 FPS
	Fios de Rosca	3/4-10 UNC
Materiais	Corpo da válvula	Terminal completo em aço carbono (ASME B16.34)
	Haste	17-4 PH aço inoxidável
	Assento	RPTFE
	Rolamento	PTFE com suporte de vidro
	Disco	316 aço inoxidável
Suitable actuators	Sem função de segurança	GMB(X) 2*GMB(X) PRB (X)
	Electronic fail-safe	2*GKB(X) PKRB (X)

Notas sobre segurança

- AVISO: Este produto pode expô-lo a chumbo que é conhecido no Estado da Califórnia por causar câncer e danos reprodutivos. Para mais informações, acesse www.p65warnings.ca.gov

Características do produto

Detalhes de fluxo/montagem

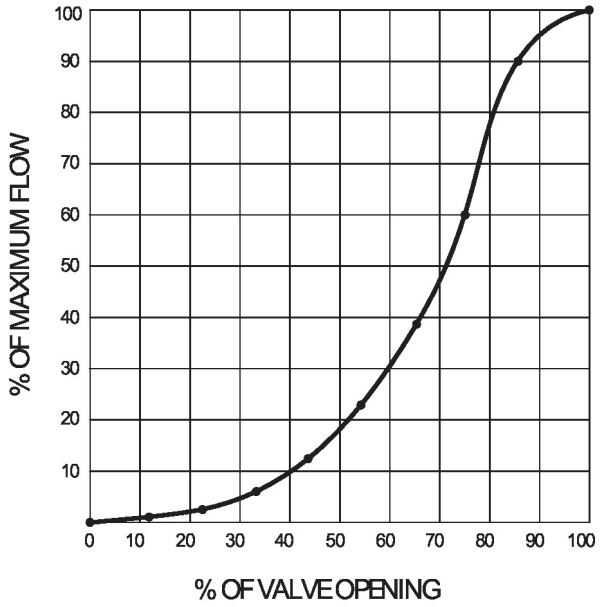

Dimensões

Tipo	Diâmetro nominal	Peso
F6100-300SHP	100	29 lb [13 kg]

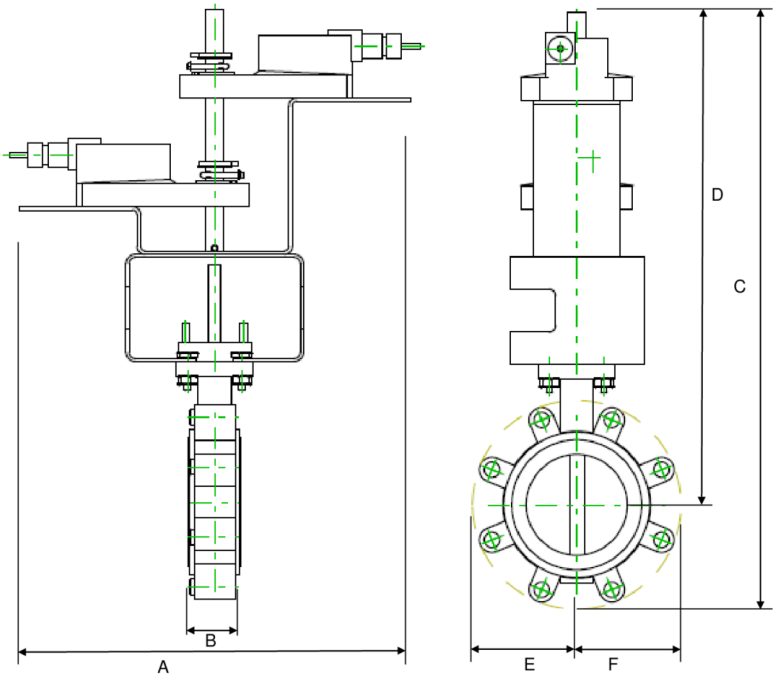

2*GM/2*GK

A	B	C	D	E	F	Número de orifícios dos parafusos
23.8" [605]	2.2" [56]	25.1" [638]	20.9" [530]	4.4" [113]	4,4" [113]	8

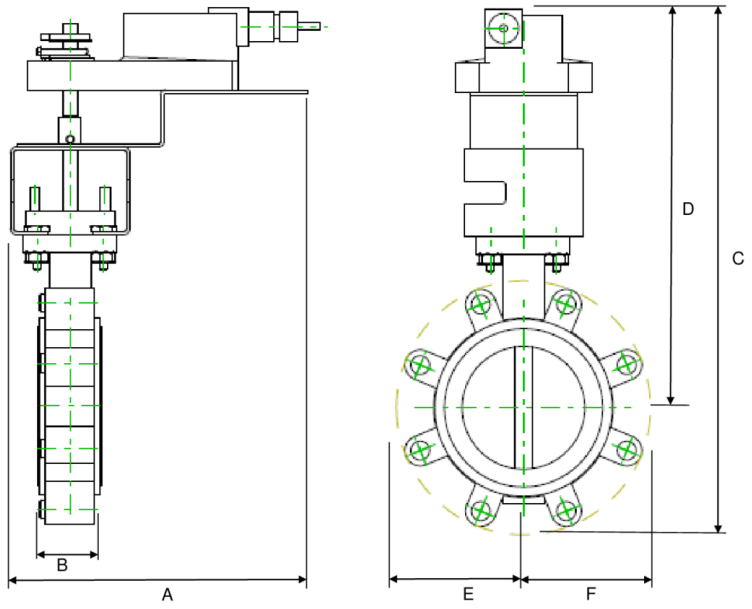

GM/GK

A	B	C	D	E	F	Número de orifícios dos parafusos
15.3" [388]	2.2" [56]	16.8" [426]	13.0" [331]	3.9" [100]	3,9" [100]	8

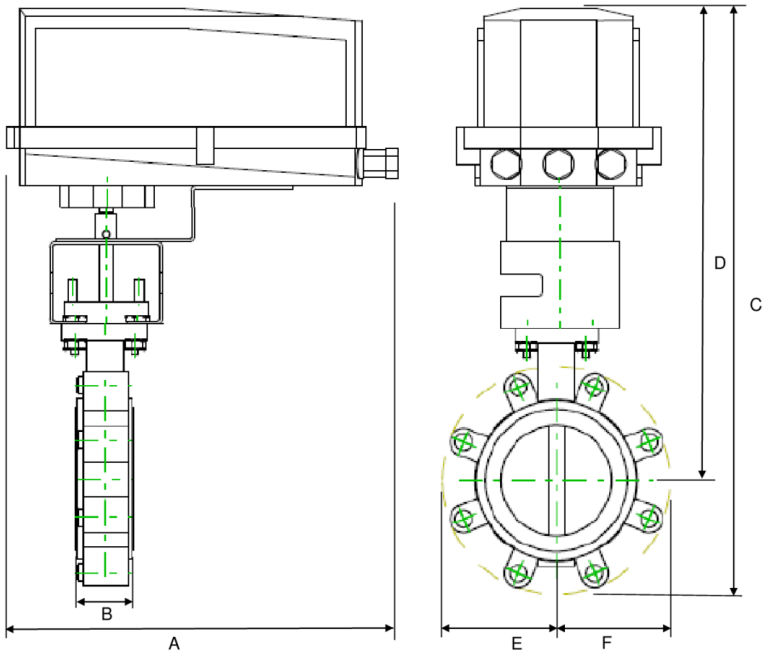

GK/GM N4

A	B	C	D	E	F	Número de orifícios dos parafusos
10.9" [277]	2.2" [56]	18.7" [476]	14.0" [355]	4.9" [124]	4,9" [125]	8

Dimensões

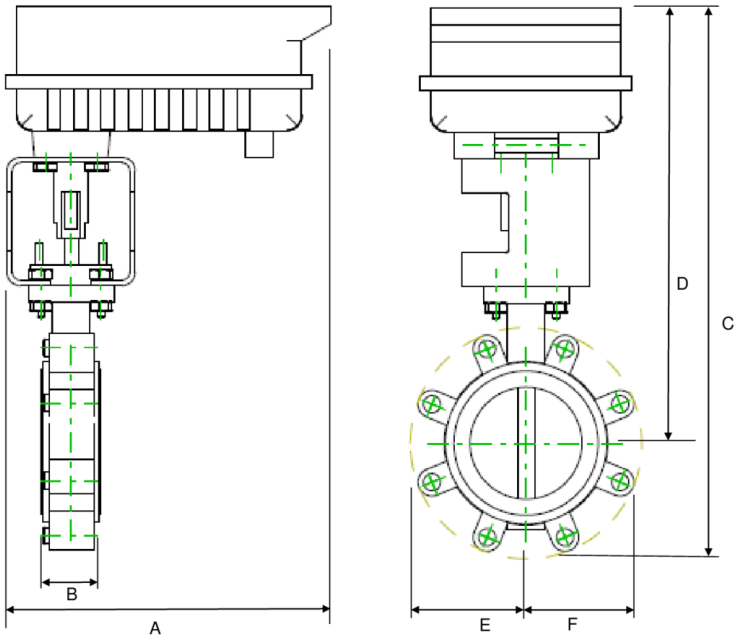

PR

A	B	C	D	E	F	Número de orifícios dos parafusos
9.1" [231]	2.2" [56]	17.2" [438]	13.5" [342]	3.9" [100]	3,9" [100]	8

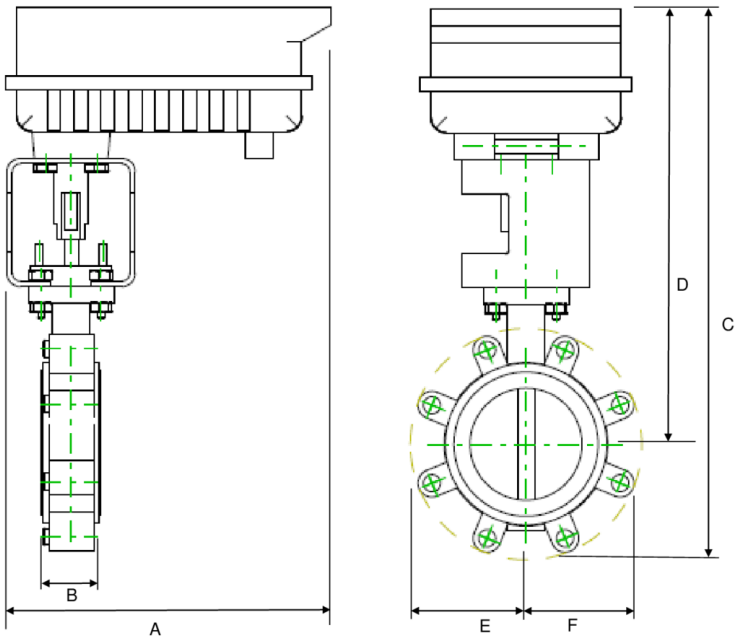

A	B	C	D	E	F	Número de orifícios dos parafusos
14.1" [358]	2.2" [56]	20.6" [523]	15.3" [388]	5.4" [137]	5,4" [137]	8
A	B	C	D	E	F	Número de orifícios dos parafusos
12.0" [304]	2.2" [56]	23.0" [584]	18.3" [464]	4.9" [124]	4,9" [125]	8

MFT/programável, Sem função de segurança, 24 V



5 anos garantia

Dados técnicos

Dados elétricos	Tensão nominal	AC/DC 24 V
	Frequência da tensão nominal	50/60 Hz
	Faixa de tensão nominal	CA 19,2...28,8 V / CC 21,6...28,8 V
	Consumo de energia em operação	8 W
	Consumo de energia em posição de repouso	2,5 W
	Dimensionamento do transformador	11 VA
	Conexão elétrica	Blocos de terminais
	Proteção contra sobrecarga	eletrônica em toda a rotação de 0...95°
Dados funcionais	Torque do Motor	360 in-lb [40 Nm]
	Faixa de operação Y	2...10 V
	Nota faixa de operação Y	4...20 mA com ZG-R01 (resistor de 500 Ω, 1/4 W)
	Impedância de entrada	100 kΩ para 2...10 V (0,1 mA), 500 Ω para 4...20 mA, 1500 Ω para PWM, On / Off e 3 fios
	Faixa de operação variável Y	Ponto de partida 0,5...30 V Fim-de-curso 2,5...32 V
	Modos de operação opcionais	variável (VDC, on/off, 3 fios)
	Feedback de posição U	2...10 V
	Feedback de posição U nota	Máx. 0,5 mA
	Feedback de posição variável U	Variável VDC
	Sentido de rotação motor	selecionável com interruptor 0/1
	Controle manual	embaixo da tampa
	Ângulo de rotação	Máx. 95°
	Nota do ângulo de rotação	ajustável com parada mecânica
	Tempo de abertura ou fechamento (motor)	150 s / 90°
	Variável do tempo de abertura ou fechamento do motor	90...150 s
	Nível de ruído, motor	45 dB(A)
	Indicação de posição	Mecânico, curso de 5...20 mm
Dados de segurança	Fonte de energia UL	Fornecimento Classe 2
	Grau de proteção IEC/EN	IP66/67
	Grau de proteção NEMA/UL	NEMA 4X

Dados técnicos

Dados de segurança	Invólucro	UL Enclosure Type 4X
	Listagem de agências	cULus acc. para UL60730-1A / -2-14, CAN / CSA E60730-1: 02, CE acc. para 2014/30 / UE e 2014/35 / UE
	Padrão de qualidade	ISO 9001
	Umidade do ambiente	Máx. 100% RH
	Temperatura ambiente	-22...122°F [-30...50°C]
	Nota da temperatura ambiente	-40...50 °C [104...122°F] para atuador com aquecimento integrado
	Temperatura de armazenagem	-40...176°F [-40...80°C]
	Nome da edifício/projeto	sem manutenção
Peso	Peso	7.5 lb [3.4 kg]
Materiais	Material da caixa de proteção	Carcaça de alumínio e plástico fundido

Notas de rodapé †Tensão de impulso nominal 800V, tipo de ação 1, grau de poluição de controle 3.

Acessórios

Acessórios elétricos	**Descrição**	**Tipo**
	Sistema de bateria de reserva, para modelos sem retorno por mola	NSV24 US
	Bateria, 12 V, 1,2 Ah (dois necessários)	NSV-BAT
	Ferramenta de serviço, com função ZIP-USB, para atuadores Belimo configuráveis e com capacidade de comunicação, controlador VAV e dispositivos de desempenho AVAC	ZTH US
		ZS-T
Apenas opção de complemento de fábrica	**Descrição**	**Tipo**
	Aquecedor, com termostato regulável	ACT_PACK_H

Instalação elétrica

NOTAS DE INSTALAÇÃO

A Os atuadores com cabos de eletrodomésticos são numerados.

1 Proporciona proteção contra sobrecarga e desliga quando necessário.

3 Os atuadores também podem ser alimentados por DC 24 V.

5 Conecte apenas circuitos comuns de perna de controle negativo (-).

7 Um resistor de 500 (ZG-R01) conver converte o sinal de controle de 4...20 mA em 2...10 VCC.

8 O sinal de controle pode ser pulsado a partir da linha Hot (Source) ou Common (Sink) de 24 V.

10 Para o dissipador triac, a conexão comum do atuador deve ser conectada à conexão quente do controlador. O feedback da posição não pode ser usado com um controlador triac sink; a referência comum interna do atuador não é compatível.

12 Diodo IN4004 ou IN4007. (IN4007 fornecido, número da peça Belimo 40155).

16 Os atuadores são fornecidos com uma régua de terminais de parafuso numerada em vez de um cabo.

46 Os atuadores podem ser controlados em paralelo. O consumo de corrente e a impedância de entrada devem ser observados.

47 Fiação mestre-escravo necessária para aplicações combinadas. Feedback do mestre para controlar as entradas dos escravos.

Atende aos requisitos padrão cULus sem necessidade de uma conexão de aterramento elétrico.

Aviso! Componentes elétricos energizados!
Durante a instalação, teste, manutenção e solução de problemas deste produto, pode ser necessário trabalhar com componentes elétricos energizados. Solicite que estas tarefas sejam realizadas por um eletricista qualificado ou outra pessoa que tenha sido devidamente treinada

na manipulação de componentes elétricos energizados. O não cumprimento de todas as precauções de segurança elétrica durante a exposição a componentes elétricos energizados pode resultar em lesões graves ou morte.

Diagramas de fiação

On/Off

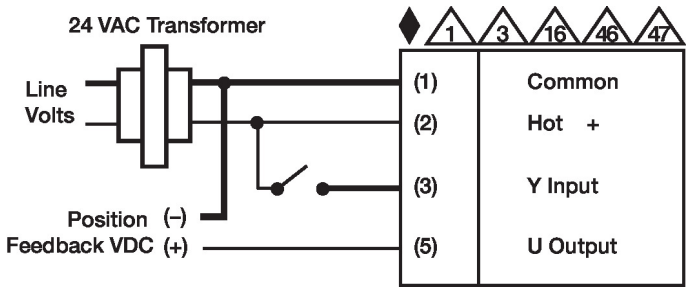

Ponto flutuante

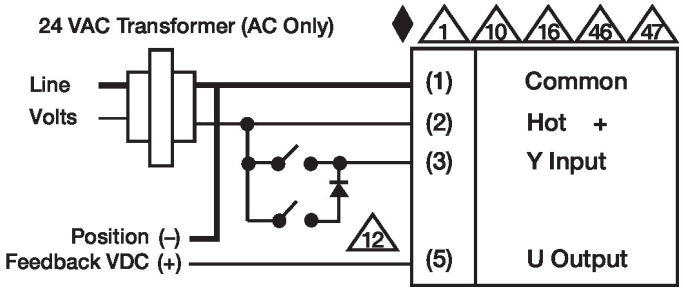

Controle VDC / mA

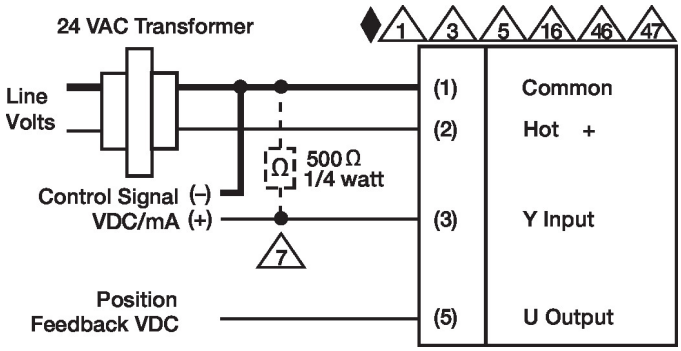

Controle PWM

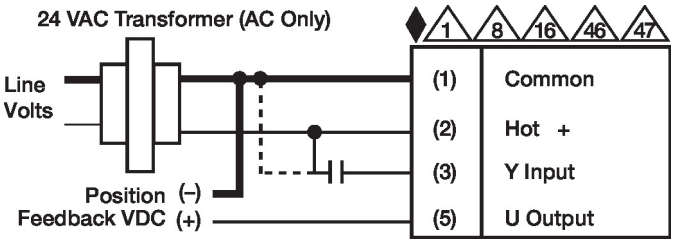

Controle manual

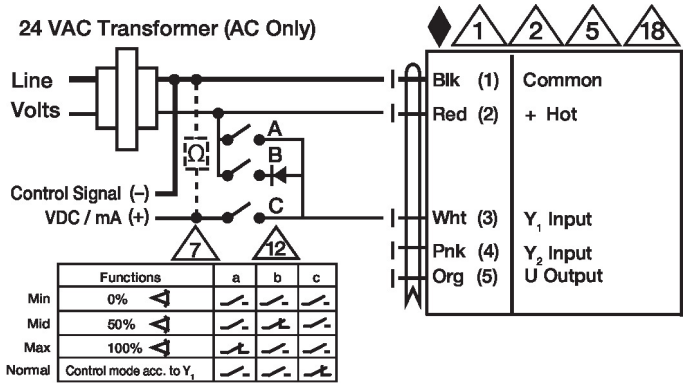

Primário - Secundário

