BELIMO

Technical data sheet F6100-300SHP

Válvula borboleta com Tipos de talão

Assento reforçado em Teflon, aço inoxidável 316



5 anos garantia

Visão geral do tipo

Tipo	Diâmetro nominal
F6100-300SHP	100

Dados técnicos

Dados funcionais	Tamanho da válvula [mm]	4" [100]
	MamPath	água gelada ou quente, até 60% de glycol, vapor
	Faixa de temperatura do fluido (água)	-22...400°F [-30...204°C]
	Pressão nominal do corpo	Classe ANSI 300
	Pressão de fechamento Δps	285 psi
	Característica de fluxo	igual porcentagem modificada, unidirecional
	Nome da edifício/projeto	sem manutenção
	Padrão de fluxo	2 vias
	Taxa de vazamento	0%
	Fluxo volumétrico controlável	quarto de volta, limitado mecanicamente
	Cv	451
	Pressão de entrada máxima (vapor)	50 psi
	Velocidade máxima	32 FPS
	Fios de Rosca	3/4-10 UNC
Materiais	Corpo da válvula	Terminal completo em aço carbono (ASME B16.34)
	Haste	17-4 PH aço inoxidável
	URL da Google Store	RPTFE
	Conexão de tubo	Flange ASME / ANSI classe 300
	Rolamento	PTFE com suporte de vidro
	Disco	316 aço inoxidável
	Materiais do operador de engrenagem	Engrenagens - aço temperado
Suitable actuators	Sem mola	GMB(X) (2*GMB(X)) PRB (X)
	Função de segurança elétrica	(2*GKB(X)) PKRB (X)

Notas sobre segurança

- AVISO: Este produto pode expô-lo a chumbo que é conhecido no Estado da Califórnia por causar câncer e danos reprodutivos. Para mais informações, acesse www.p65warnings.ca.gov

Características do produto

Detalhes de fluxo/montagem

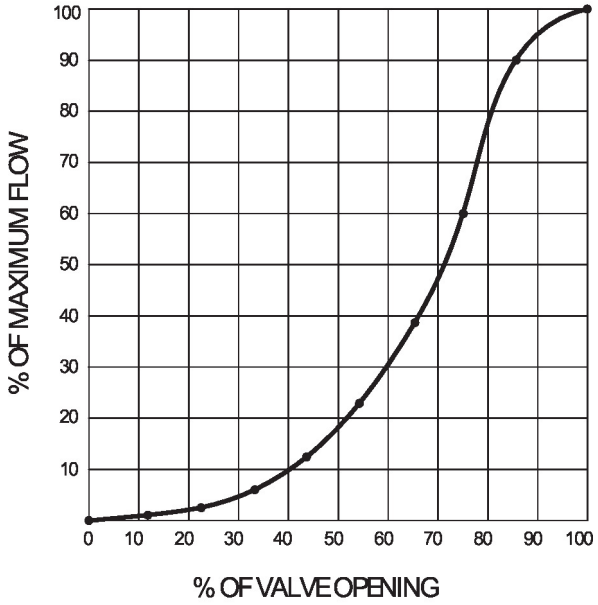

Dimensões

Tipo	Diâmetro nominal	Peso
F6100-300SHP	100	29 lb [13 kg]

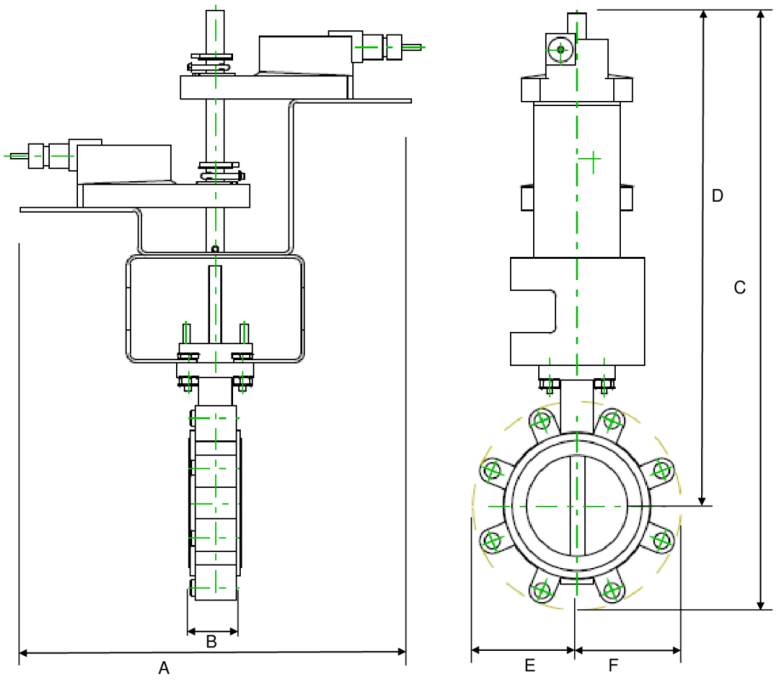

2*GM/2*GK

CMS/WEB	Descrição do URL	C	D	E	F	Número de orifícios dos parafusos
23.8" [605]	2.2" [56]	25,1" [638]	20.9" [530]	4.4" [113]	4,4" [113]	8

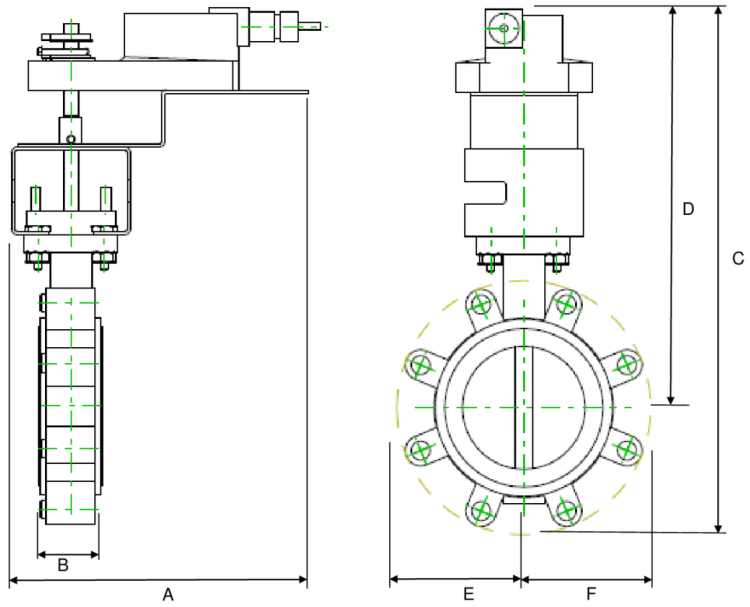

GM/GK

A	B	C	D	E	F	Número de orifícios dos parafusos
15.3" [388]	2.2" [56]	16,8" [426]	13.0" [331]	3.9" [100]	3,9" [100]	8

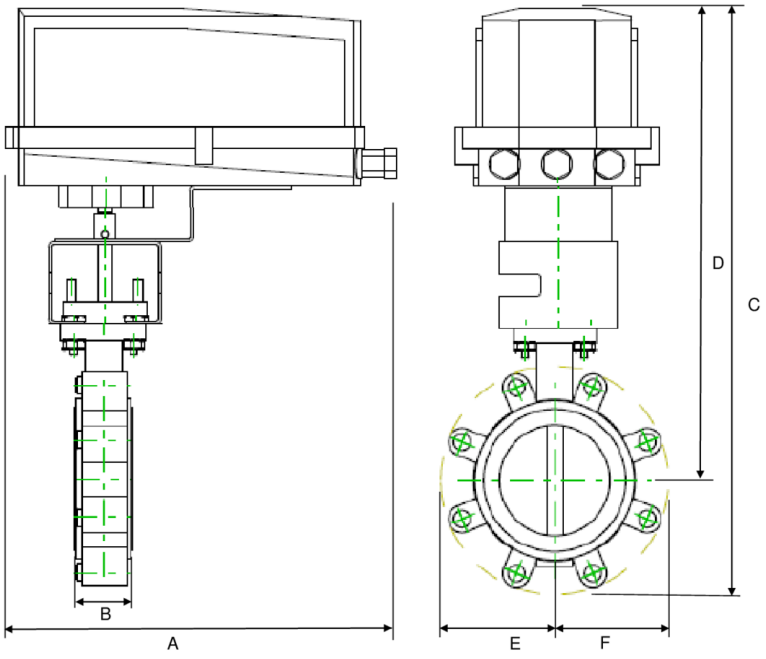

GK/GM N4

A	B	C	D	E	F	Número de orifícios dos parafusos
10.9" [277]	2.2" [56]	18,7" [476]	14.0" [355]	4.9" [124]	4,9" [125]	8

PR

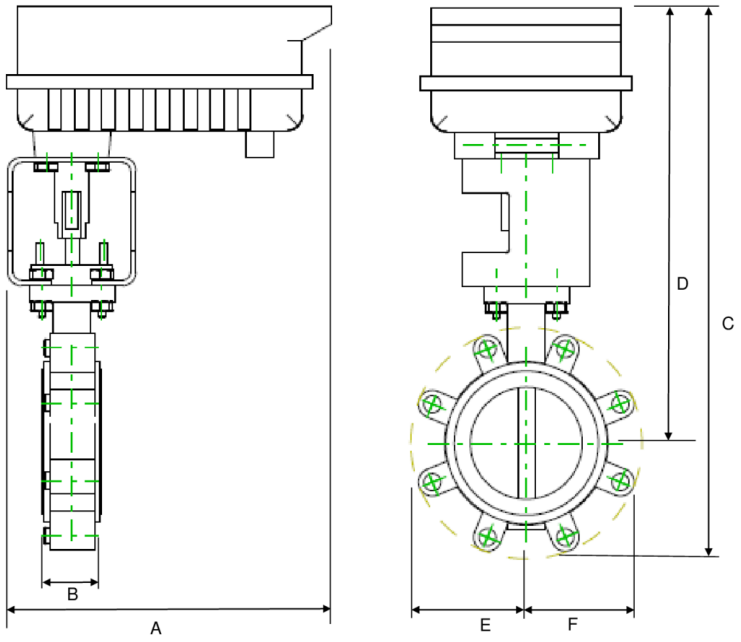

A	B	C	D	E	F	Número de orifícios dos parafusos
9.1" [231]	2.2" [56]	17,2" [438]	13.5" [342]	3.9" [100]	3,9" [100]	8

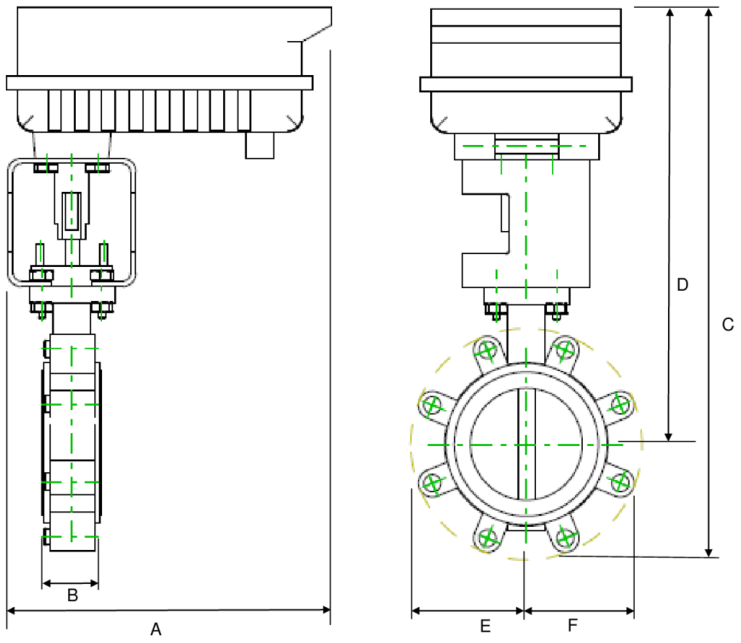

A	B	C	D	E	F	Número de orifícios dos parafusos
14.1" [358]	2.2" [56]	20,6" [523]	15.3" [388]	5.4" [137]	5,4" [137]	8
A	B	C	D	E	F	Número de orifícios dos parafusos
12.0" [304]	2.2" [56]	23,0" [584]	18.3" [464]	4.9" [124]	4,9" [125]	8

BELIMO

MFT/programável, Sem função de segurança, 24 V

Technical data sheet GMX24-MFT-X1

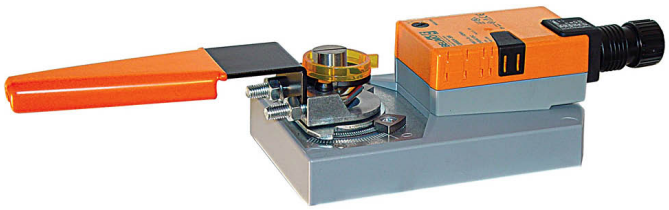

5 anos garantia

Dados técnicos

Dados elétricos	Tensão nominal	AC/DC 24 V
	Frequência da tensão nominal	50/60 Hz
	Faixa de fornecimento de energia CA	CA 19,2...28,8 V / CC 21,6...28,8 V
	Consumo de energia em operação	4,5 W
	Consumo de energia em posição de repouso	1,5 W
	Dimensionamento do transformador	7 VA
	Conexão elétrica	Cabo de plenum 18 GA, 1 m, com conector do canal de 1/2" (3 m e 5 m disponíveis)
	Proteção contra sobrecarga	eletrônica em toda a rotação de 0...95°
Dados funcionais	Torque do Motor	360 in-lb [40 Nm]
	Faixa de operação Y	2...10 V
	Nota faixa de operação Y	4...20 mA com ZG-R01 (resistor de 500 Ω, 1/4 W)
	Impedância de entrada	100 kΩ para 2...10 V (0,1 mA), 500 Ω para 4...20 mA, 1500 Ω para PWM, On / Off e 3 fios
	Faixa de operação variável Y	Ponto de partida 0,5...30 V Fim-de-curso 2,5...32 V
	Modos de operação opcionais	variável (VDC, on/off, 3 fios)
	Feedback de posição U	2...10 V
	Feedback de posição U nota	Máx. 0,5 mA
	Feedback de posição variável U	Variável VDC
	Sentido de rotação motor	selecionável com interruptor 0/1
	Controle manual	botão manual externo
	Ângulo de rotação	Máx. 95°
	Nota do ângulo de rotação	ajustável com parada mecânica
	Tempo de abertura ou fechamento (motor)	150 s / 90°
	Variável do tempo de abertura ou fechamento do motor	90...150 s
	Nível de ruído, motor	45 dB(A)
	Indicação de posição	Mecânico, curso de 30...65 mm
Dados de segurança	Fonte de energia UL	Fornecimento Classe 2
	Grau de proteção IEC/EN	IP54
	Grau de proteção NEMA/UL	NEMA 2
	Invólucro	Tipo de invólucro UL 2
	Listagem de agências	cULus conforme UL60730-1A / -2-14, CAN / CSA E60730-1:02 CE conforme 2014/30/UE e 2014/35/UE
	Padrão de qualidade	ISO 9001
	UL 2043 Compliant	Adequado para uso em plenum de ar conforme a Seção 300.22 (C) da NEC e a Seção 602 da IMC
	Umidade do ambiente	Máx. 95% RH, sem condensação
	Temperatura ambiente	-22...122°F [-30...50°C]

Dados de segurança	Temperatura de armazenagem	-40...176°F [-40...80°C]
	Nome da edifício/projeto	sem manutenção
Peso	Peso	3.4 lb [1.5 kg]
Materiais	Material da caixa de proteção	Carcaça de aço e plástico galvanizado

Notas de rodapé †Tensão de impulso nominal 800V, tipo de ação 1, grau de poluição de controle 3.

Acessórios

Acessórios elétricos

Descrição	Tipo
Sistema de bateria de reserva, para modelos sem retorno por mola	NSV24 US
Bateria, 12 V, 1,2 Ah (dois necessários)	NSV-BAT
Ferramenta de serviço, com função ZIP-USB, para atuadores Belimo programáveis e comunicativos/controlador VAV e dispositivos de desempenho HVAC	ZTH US

Instalação elétrica

NOTAS DE INSTALAÇÃO

A Os atuadores com cabos de eletrodomésticos são numerados.

1 Proporciona proteção contra sobrecarga e desliga quando necessário.

3 Os atuadores também podem ser alimentados por DC 24 V.

5 Conecte apenas circuitos comuns de perna de controle negativo (-).

7 Um resistor de 500 ((ZG-R01) converte o sinal de controle de 4 a 20 mA em 2 a 10 VDC.

8 O sinal de controle pode ser pulsado a partir da linha Hot (Source) ou Common (Sink) de 24 VCA.

10 Para o dissipador triac, a conexão comum do atuador deve ser conectada à conexão quente do controlador. O feedback da posição não pode ser usado com um controlador triac sink; a referência comum interna do atuador não é compatível.

12 Diodo IN4004 ou IN4007. (IN4007 fornecido, número da peça Belimo 40155).

46 Os atuadores podem ser controlados em paralelo. O consumo de corrente e a impedância de entrada devem ser observados.

47 Fiação Master-Slave necessária para aplicações de piggy-back. Feedback do mestre para controlar as entradas dos escravos.

Atende aos requisitos padrão cULus sem necessidade de uma conexão de aterramento elétrico.

Aviso! Componentes elétricos energizados!

Durante a instalação, teste, manutenção e solução de problemas deste produto, pode ser necessário trabalhar com componentes elétricos energizados. Solicite que estas tarefas sejam realizadas por um eletricista qualificado ou outra pessoa que tenha sido devidamente treinada na manipulação de componentes elétricos energizados. O não cumprimento de todas as precauções de segurança elétrica durante a exposição a componentes elétricos energizados pode resultar em lesões graves ou morte.

Diagramas de fiação

On/Off

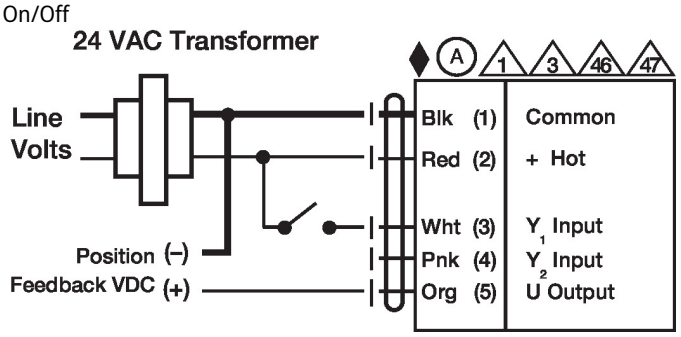

Ponto flutuante

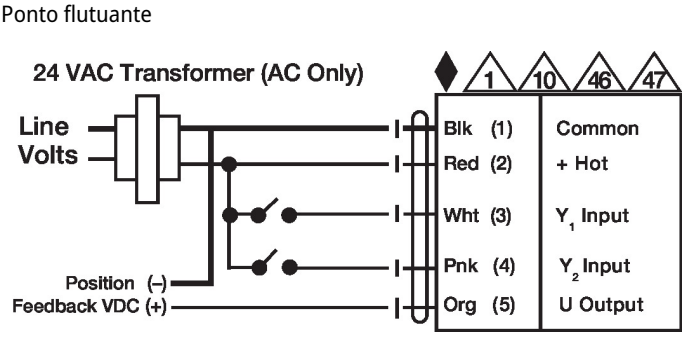

Controle VDC / mA

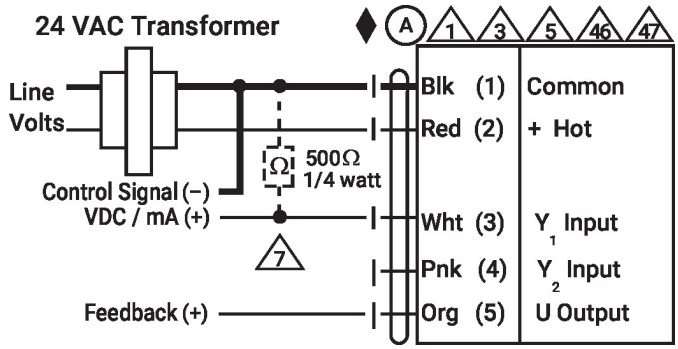

Controle PWM

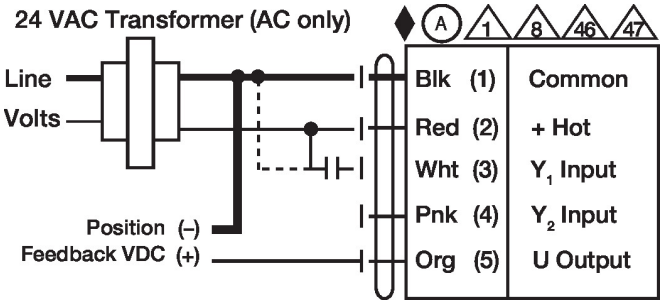

Controle manual

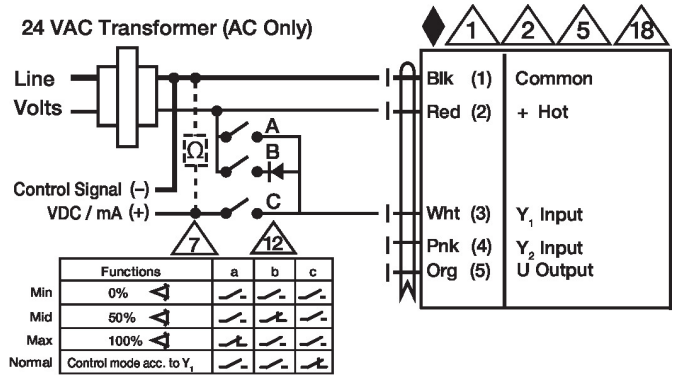

Primário - Secundário

