Válvula borboleta com Classe ANSI 300 Tipos de talão

- **Disco 316 aço inoxidável**
- **Fechamento à prova de bolhas**
- **Base em Teflon**
- **As dimensões face a face da válvula estão em conformidade com API 609 e MSS-SP-67**
- **Para uso com serviço terminal**
- **Completamente montado e testado, pronto para a instalação**
- **A série SHP são válvulas Flowseal® fabricadas pela empresa Crane.**



A imagem pode ser diferente do produto

5

5 anos garantia

Visão geral do tipo

Tipo	Diâmetro nominal
F6100-300SHP	4" [100]

Dados técnicos

Dados funcionais	Tamanho da válvula [mm]	4" [100]
	MamPath	água gelada ou quente, até 60% de glycol, vapor
	Faixa de temperatura do fluido (água)	-22...400°F [-30...204°C]
	Pressão nominal do corpo	Classe ANSI 300
	Pressão de fechamento Δps	600 psi
	Característica de vazão	igual porcentagem modificada, unidirecional
	Taxa de vazamento	0%
	Conexão de tubo	Flange para utilização com ASME/ANSI classe 300
	Nome da edifício/projeto	sem manutenção
	Padrão de fluxo	2 vias
	Vazão volumétria controlável	quarto de volta, limitado mecanicamente
	Cv	451
	Pressão de entrada máxima (vapor)	50 psi
	Velocidade máxima	32 FPS
	Fios de Rosca	3/4-10 UNC
Materiais	Corpo da válvula	Terminal completo em aço carbono (ASME B16.34)
	Haste	17-4 PH aço inoxidável
	Assento	RPTFE
	Rolamento	PTFE com suporte de vidro
	Disco	316 aço inoxidável
Suitable actuators	Sem função de segurança	GMB(X) 2*GMB(X) PRB (X)
	Função de segurança eletrônica	2*GKB(X) PKRB (X)

Notas sobre segurança

- AVISO: Este produto pode expô-lo a chumbo que é conhecido no Estado da Califórnia por causar câncer e danos reprodutivos. Para mais informações, acesse www.p65warnings.ca.gov

Características do produto

Detalhes de fluxo/montagem

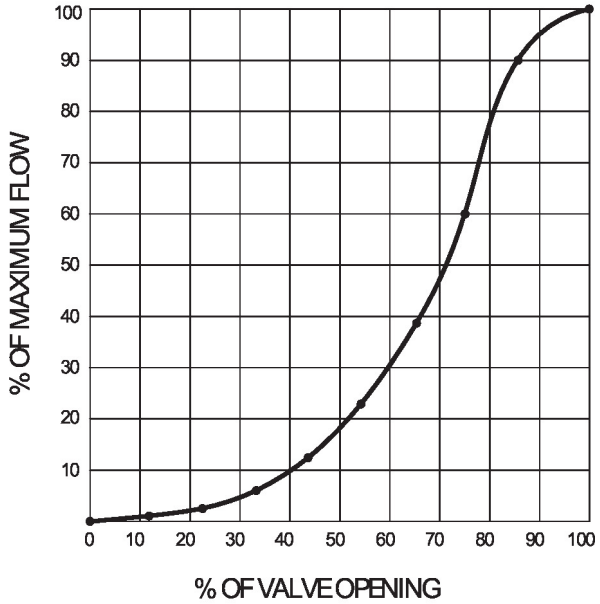

Dimensões

Tipo	Diâmetro nominal	Peso
F6100-300SHP	4" [100]	29 lb [13 kg]

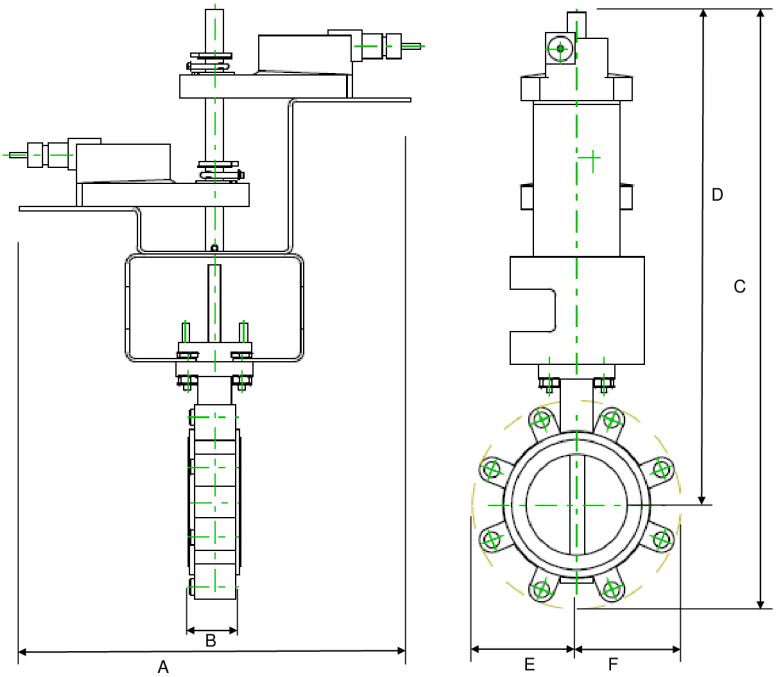

2*GM/2*GK

A	B	C	D	E	F	Número de orifícios dos parafusos
23.8" [605]	2.2" [56]	25.1" [638]	20.9" [530]	4.4" [113]	4,4" [113]	8

Dimensões

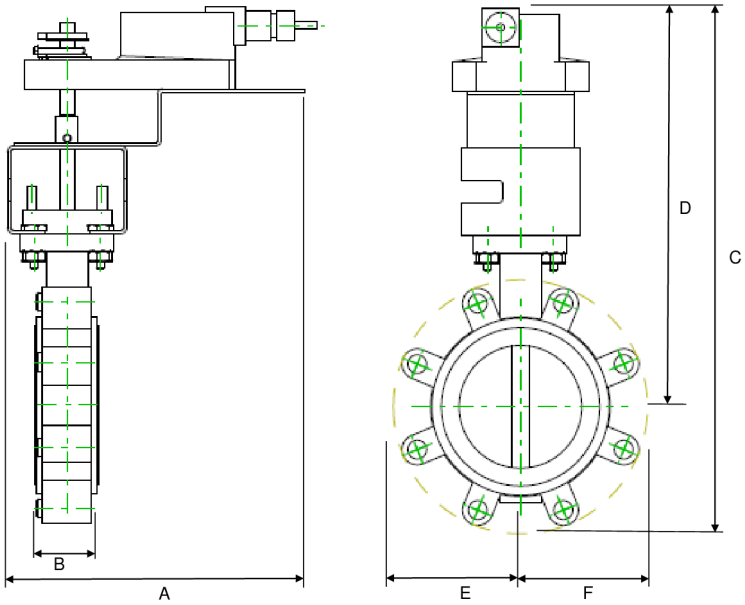

GM/GK

A	B	C	D	E	F	Número de orifícios dos parafusos
15.3" [388]	2.2" [56]	16.8" [426]	13.0" [331]	3.9" [100]	3,9" [100]	8

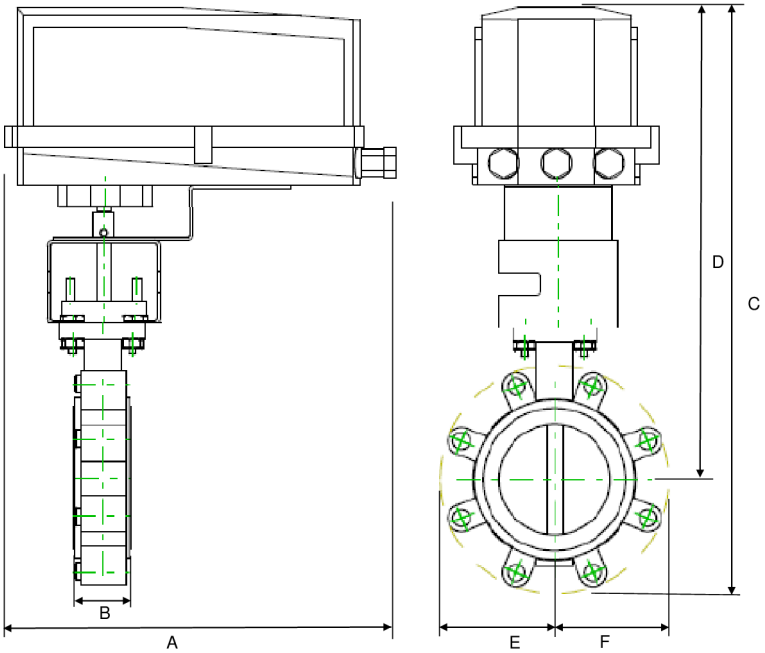

GK/GM N4

A	B	C	D	E	F	Número de orifícios dos parafusos
10.9" [277]	2.2" [56]	18.7" [476]	14.0" [355]	4.9" [124]	4,9" [125]	8

Dimensões

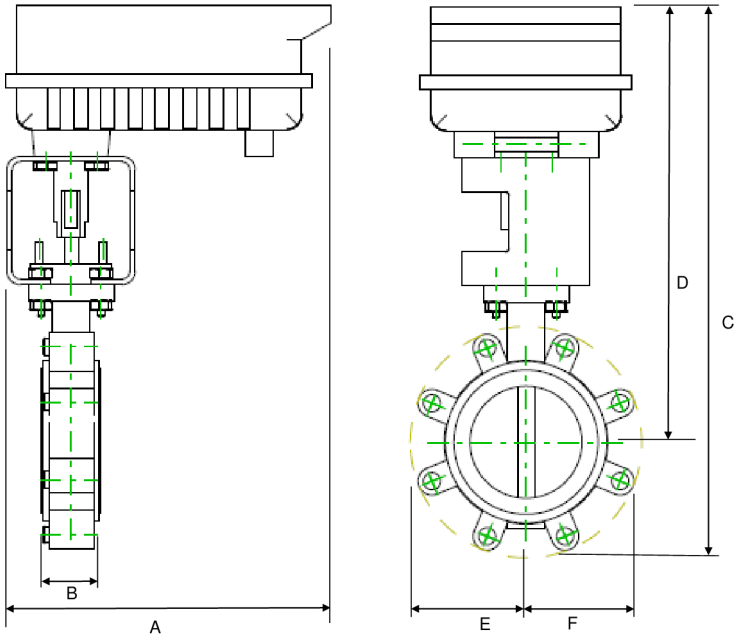

PR

A	B	C	D	E	F	Número de orifícios dos parafusos
12.0" [304]	2.1" [54]	20.3" [515]	16.0" [406]	4.5" [114]	4,5" [114]	8

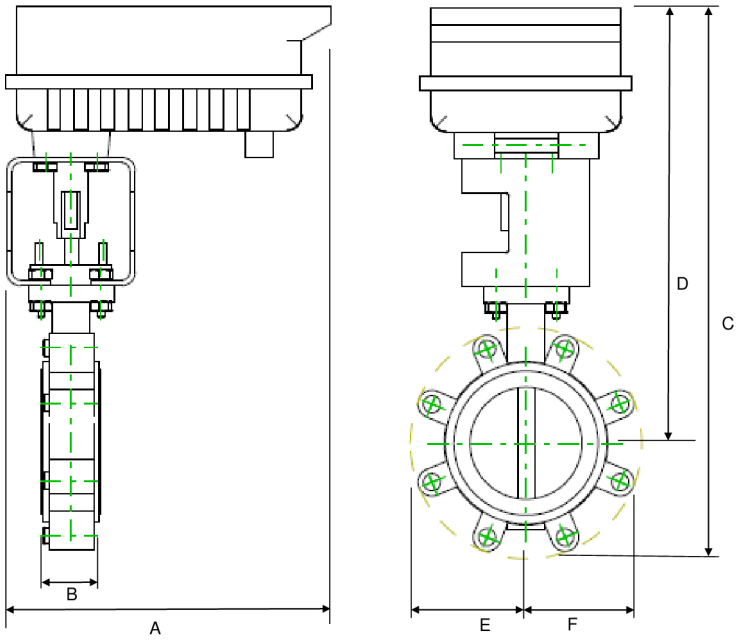

PKR

A	B	C	D	E	F	Número de orifícios dos parafusos
12.0" [304]	2.1" [54]	22.1" [562]	17.8" [453]	4.5" [114]	4,5" [114]	8

Folha de dados técnicos PRBUP-3-T

On/Off, 3 fios, Sem função de segurança, 24...240 V



5 anos garantia

Dados técnicos

Dados elétricos	Tensão nominal	AC 24...240 V / DC 24...125 V
	Frequência da tensão nominal	50/60 Hz
	Faixa de tensão nominal	CA 19,2...264 V / CC 19,2...137,5 V
	Consumo de energia em operação	23 W
	Consumo de energia em posição de repouso	7.5 W
	Dimensionamento do transformador	with 24 V 23 VA / with 240 V 55 VA
	Switch auxiliar	2x SPDT, 1 mA...3 A (0,5 A indutivo), CC 5 V...CA 250 V (isolamento reforçado, II), 1x 10° / 1x 0...90° (configuração padrão 85°)
	Capacidade de comutação do switch auxiliar	1 mA...3 A (0,5 A indutivo), CC 5 V...CA 250 V (isolamento reforçado, II)
	Conexão elétrica	Blocos de terminais, Parafuso de aterramento (PE)
	Proteção contra sobrecarga	pensamento eletrônico 0...90° de rotação
Dados funcionais	Sentido de rotação motor	reversível com app
	Controle manual	Manivela sextavada de 7 mm, fornecida
	Ângulo de rotação	90°
	Tempo de abertura ou fechamento (motor)	35 s / 90°
	Nível de ruído, motor	68 dB(A)
	Indicação de posição	ponteiro integral
Dados de segurança	Fonte de energia UL	Fornecimento Classe 2
	Grau de proteção IEC/EN	IP66/67
	Grau de proteção NEMA/UL	NEMA 4X
	Invólucro	UL Enclosure Type 4X
	Listagem de agências	cULus acc. para UL60730-1A / -2-14, CAN / CSA E60730-1: 02, CE acc. para 2014/30 / UE e 2014/35 / UE
	Padrão de qualidade	ISO 9001
	Umidade do ambiente	Máx. 100% RH
	Temperatura ambiente	-22...122°F [-30...50°C]
	Nome da edifício/projeto	sem manutenção
Peso	Peso	6.8 lb [3.1 kg]
Materiais	Material da caixa de proteção	Carcaça de alumínio e plástico fundido

Notas sobre segurança

- No caso de trabalhos de manutenção, a posição correta da válvula deve ser definida por meio do sinal de controle. Além disso, o atuador deve ser desconectado da fonte de alimentação. A alça da manivela e o controle manual não devem ser usados como medida de segurança para manter a posição da válvula.

Características do produto

Aplicação Os atuadores de válvula da série PR são projetados com um link integrado e indicadores de posição visual. Para aplicações externas, a válvula instalada deve ser montada com o atuador na horizontal ou acima dela. Para aplicações internas, o atuador pode estar em qualquer local, inclusive diretamente sob a válvula.

Operação O atuador da série PR fornece 90° de rotação e um indicador visual mostra a posição da válvula. O atuador da série PR utiliza um motor CC sem escova de baixo consumo de energia e é protegido eletronicamente contra sobrecarga. Uma fonte de alimentação universal é fornecida para conectar a tensão de alimentação na faixa de AC 24...240 V e DC 24...125 V. Está incluído um aquecedor inteligente com termostato para eliminar a condensação. São fornecidos dois interruptores auxiliares; um ajustado em 10° aberto e o outro é ajustável em campo. O tempo de execução é ajustável em campo de 30...120 s usando o aplicativo NFC (Near Field Communication) e um telefone inteligente.† Use uma faixa de tamanho de fio de cobre de 60°C / 75°C, 12...28 AWG, flexível ou sólido. Use conduíte de metal flexível. Empurre o dispositivo de encaixe de conduíte listado sobre o cabo do atuador para encostar no gabinete. Aparafuse o conector do conduíte. Revestir a fiação de entrada dos atuadores com o conduíte flexível listado. Finalize corretamente o conduíte em uma caixa de junção adequada. Tensão de impulso nominal 4000 V. Tipo de ação 1. Controle do grau de poluição 3.

Acessórios

Acessórios mecânicos

Descrição	Tipo
Manivela para PR, PKR, PM	ZG-HND PR

Instalação elétrica

Atende aos requisitos padrão cULus sem necessidade de uma conexão de aterramento elétrico.

UP Os modelos de fonte de alimentação universal (UP) podem ser fornecidos com AC 24...240 V, ou DC 24...125 V.

Desconecte a energia.

1 Proporciona proteção contra sobrecarga e desliga quando necessário.

4 Dois interruptores auxiliares integrados (2x SPDT), para indicação da posição final, controle de intertravamento, partida do ventilador, etc.

46 Os atuadores podem ser controlados em paralelo. O consumo de corrente e a impedância de entrada devem ser observados.

Aviso! Componentes elétricos energizados!
Durante a instalação, teste, manutenção e solução de problemas deste produto, pode ser necessário trabalhar com componentes elétricos energizados. Solicite que estas tarefas sejam realizadas por um eletricista qualificado ou outra pessoa que tenha sido devidamente treinada na manipulação de componentes elétricos energizados. O não cumprimento de todas as precauções de segurança elétrica durante a exposição a componentes elétricos energizados pode resultar em lesões graves ou morte.

Instalação elétrica

Diagramas de fiação

On/Off

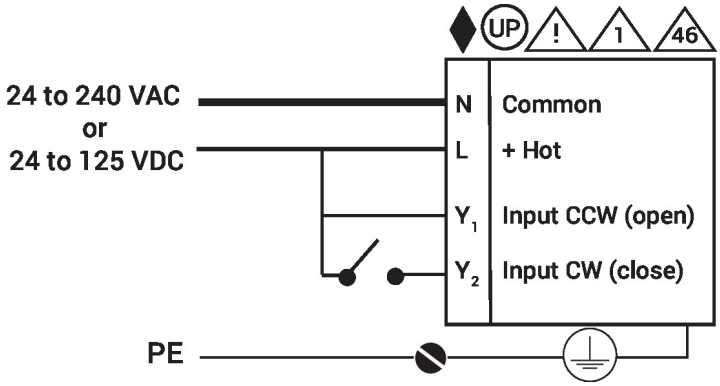

On/Off

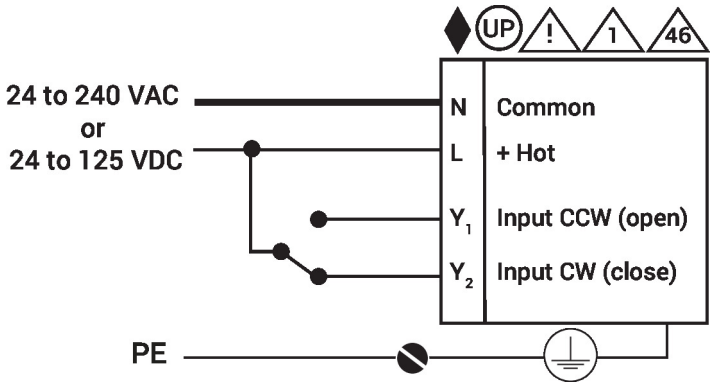

Ponto flutuante

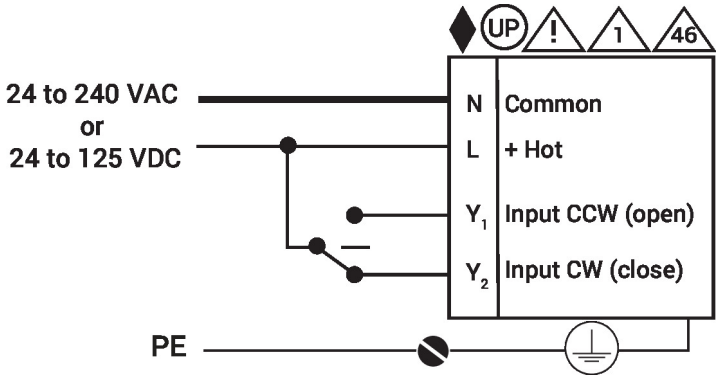

Switches auxiliares

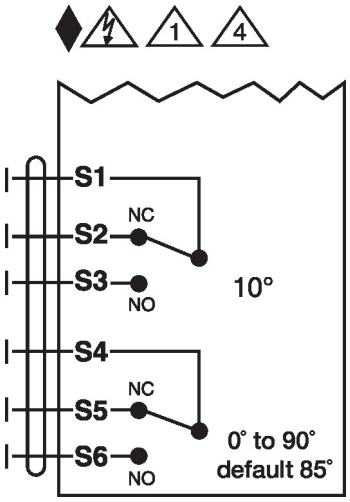

Dimensões

