Válvula borboleta com Classe ANSI 300 Tipos de talão

- **Disco 316 aço inoxidável**
- **Fechamento à prova de bolhas**
- **Base em Teflon**
- **As dimensões face a face da válvula estão em conformidade com API 609 e MSS-SP-67**
- **Para uso com serviço terminal**
- **Completamente montado e testado, pronto para a instalação**



2 anos garantia

Visão geral do tipo

Tipo	Diâmetro nominal
F6250-300SHP	250

Dados técnicos

Dados funcionais	Tamanho da válvula [mm]	10" [250]
	MamPath	água gelada ou quente, até 60% de glycol, vapor
	Faixa de temperatura do fluido (água)	-22...400°F [-30...204°C]
	Pressão nominal do corpo	Classe ANSI 300
	Característica de fluxo	igual porcentagem modificada, unidirecional
	Conexão de tubo	Flange for use with ASME/ANSI class 300
	Nome da edifício/projeto	sem manutenção
	Padrão de fluxo	2 vias
	Taxa de vazamento	0%
	Fluxo volumétrico controlável	quarto de volta, limitado mecanicamente
	Cv	3517
	Pressão de entrada máxima (vapor)	50 psi
	Velocidade máxima	32 FPS
	Fios de Rosca	1-8 UNC
Materiais	Corpo da válvula	Terminal completo em aço carbono (ASME B16.34)
	Haste	17-4 PH aço inoxidável
	Assento	RPTFE
	Rolamento	PTFE com suporte de vidro
	Disco	316 aço inoxidável
Suitable actuators	Non Fail-Safe	SY4 SY5 SY7

Notas sobre segurança

- AVISO: Este produto pode expô-lo a chumbo que é conhecido no Estado da Califórnia por causar câncer e danos reprodutivos. Para mais informações, acesse www.p65warnings.ca.gov

Características do produto

Detalhes de fluxo/montagem

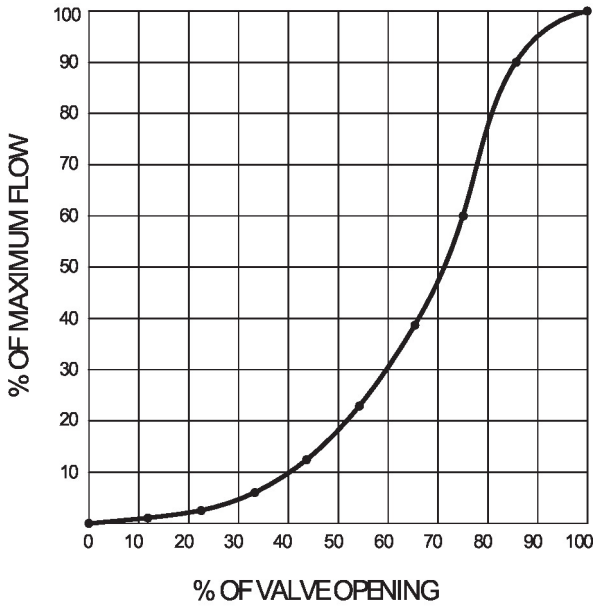

Dimensões

Tipo	Diâmetro nominal	Peso
F6250-300SHP	250	90 lb [41 kg]

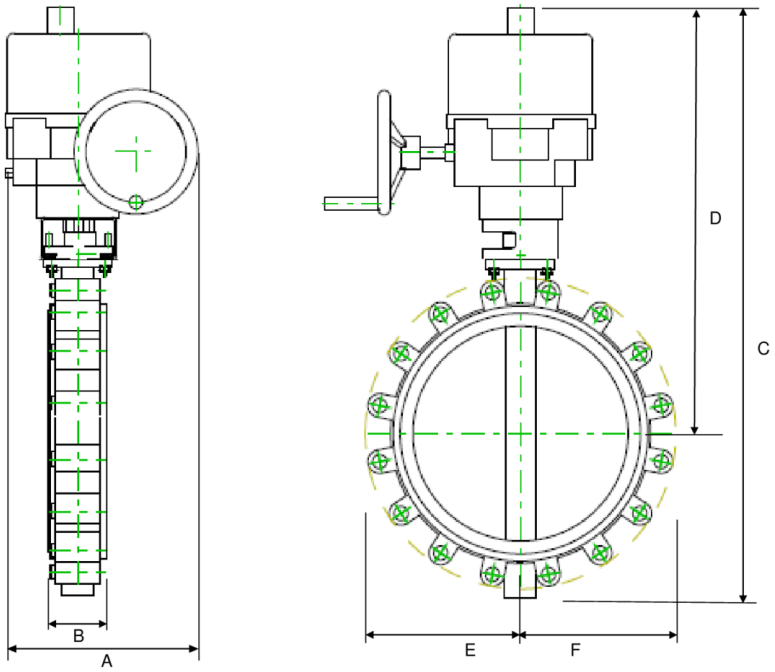

CMS/WEB	Descrição do URL	C	D	E	F	Número de orifícios dos parafusos
11.5" [293]	3.3" [85]	36,8" [935]	28.7" [729]	8.6" [218]	8,5" [216]	16

Dimensões

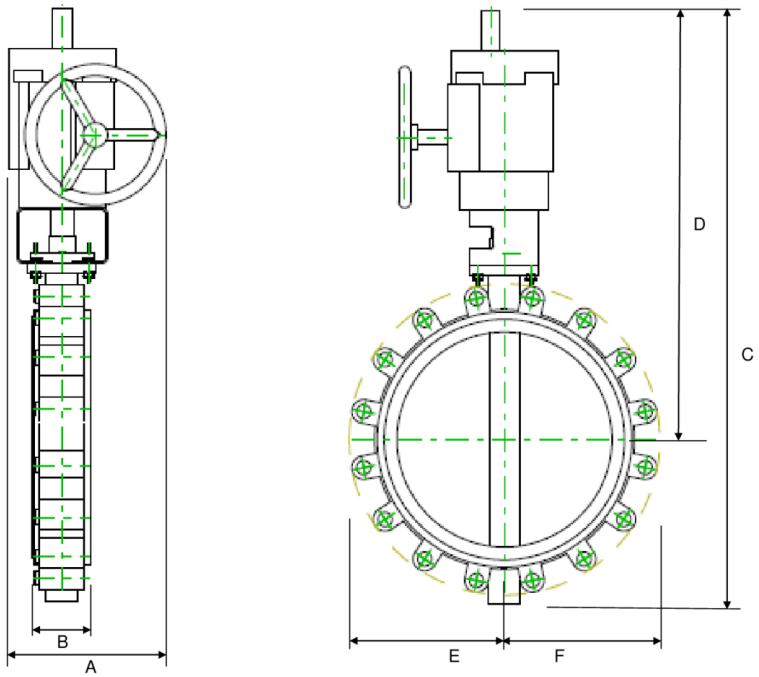

A	B	C	D	E	F	Número de orifícios dos parafusos
12.6" [320]	2.8" [70]	34,0" [864]	29.8" [758]	4.3" [110]	4,3" [110]	16

MFT/programável, Sem função de segurança, 230 V



2 anos garantia

Dados técnicos

Dados elétricos	Tensão nominal	AC 230 V
	Frequência da tensão nominal	50/60 Hz
	Faixa de fornecimento de energia CA	CA 207...253 V
	Dimensionamento do transformador	276 VA
	Consumo de corrente	1.2 A
	Switch auxiliar	2 x SPDT, 1 mA...5 A (3 A indutivo), CC 5 V...CA 250 V, 1 x 3° / 1 x 87°
	Capacidade de comutação do switch auxiliar	1 mA...5 A (3 A indutivo), CC 5 V...CA 250 V
	Conexão elétrica	Blocos de terminais
	Proteção contra sobrecarga	recorte de 135°C com proteção térmica
	Controle de umidade interno	resistive heating element
Dados funcionais	Torque do Motor	[1000 Nm]
	Faixa de operação Y	2...10 V
	Impedância de entrada	100 kΩ
	Feedback de posição U	2...10 V
	Feedback de posição U nota	Máx. 0,5 mA
	Feedback de posição variável U	Variável VDC
	Sentido de rotação motor	selecionável com interruptor 0/1
	Controle manual	volante
	Ângulo de rotação	90°
	Tempo de abertura ou fechamento (motor)	59 s
	Valor do ciclo de trabalho	75%
	Nível de ruído, motor	45 dB(A)
	Indicação de posição	indicador abobadado montado na parte superior
Dados de segurança	Grau de proteção IEC/EN	IP66/67
	Grau de proteção NEMA/UL	NEMA 4X
	Invólucro	Gabinete UL Tipo 4X
	Listagem de agências	ISO, CE, cCSAus
	Padrão de qualidade	ISO 9001
	Umidade do ambiente	Máx. 100% RH
	Temperatura ambiente	-22...149°F [-30...65°C]
	Temperatura de armazenagem	-40...176°F [-40...80°C]
	Nome da edifício/projeto	sem manutenção
Peso	Peso	80 lb [36 kg]

Dados técnicos

Materiais

Material da caixa de proteção	alumínio fundido
Trem de engrenagem	conjuntos de engrenagens de aço de alta liga, com travamento automático

Características do produto

Aplicação

Os atuadores da Série SY são dispositivos de potência fracionada e utilizam fontes de alimentação de onda completa. Observe os requisitos de dimensionamento do fio e dimensionamento do transformador. Os modelos proporcionais NÃO PODEM ser conectados a fontes de alimentação do atuador de acoplamento direto Belimo (AF, AM, GM ... etc) ou a qualquer tipo de dispositivo de meia onda. Você DEVE usar um transformador ou fonte de alimentação separada e dedicada para alimentar o atuador SY. Por favor, não conecte outro equipamento de automação à fonte de suprimento SY dedicada. Você DEVE usar quatro fios (mais um terra) para controlar um atuador SY de controle proporcional (consulte a seção Fiação SY).

Acessórios

Gateways

Descrição	Tipo
Gateway MP para BACnet MS / TP	UK24BAC
Gateway MP para Modbus RTU	UK24MOD
Gateway MP para LonWorks	UK24LON

Acessórios elétricos

Descrição	Tipo
Desligamento elétrico local para atuador da série SY4...12, CA 120 V, MFT	HOA-120VMFT
Ferramenta de serviço, com função ZIP-USB, para atuadores Belimo programáveis e comunicativos/controlador VAV e dispositivos de desempenho HVAC	ZTH US
Sistema de bateria de reserva para atuador da série SY7...12, CA 120 V, on/off	EXT-NSV-B05-120

Ferramentas

Descrição	Tipo
Cabo de conexão 10 pés [3 m], A: RJ11 6/4 ZTH UE, B: Weidmüller de 3 pinos e conexão de alimentação	ZK4-GEN
Ferramenta de serviço, com função ZIP-USB, para atuadores Belimo programáveis e comunicativos/controlador VAV e dispositivos de desempenho HVAC	ZTH US

Instalação elétrica

NOTAS DE INSTALAÇÃO

60 Não altere a configuração da sensibilidade ou da chave seletora com a energia aplicada.

61 Sinal de controle comum / neutro e de controle da fonte de alimentação "-" a um comum é proibido. Os terminais 4 e 6 precisam ser conectados separadamente.

62 Os relés de isolamento devem ser usados na conexão paralela de vários atuadores, usando uma entrada de sinal de controle comum. Os relés devem ser DPDT.

63 Relés de isolamento são necessários em aplicações paralelas. A razão pela qual as aplicações paralelas precisam de relés de isolamento é que o motor utiliza dois conjuntos de enrolamentos, um para cada direção. Quando um é energizado para girar o atuador em uma direção específica, uma voltagem é gerada no outro devido ao campo magnético criado a partir do primeiro. É chamado de volta EMF. Isso não é problema de um atuador porque a tensão gerada no segundo enrolamento não está conectada a nada, portanto não há fluxo. Em aplicações paralelas sem isolamento, essa tensão EMF energiza o enrolamento ao qual está conectado nos outros atuadores do sistema, os atuadores estão tentando virar nas duas direções ao mesmo tempo. A tensão EMF é sempre menor que a tensão de alimentação devido à resistência dos enrolamentos, portanto, enquanto o atuador ainda gira na direção comandada, o arrasto do outro reduz a saída de torque e causa superaquecimento.

Instalação elétrica

Aviso! Componentes elétricos energizados!
Durante a instalação, teste, manutenção e solução de problemas deste produto, pode ser necessário trabalhar com componentes elétricos energizados. Solicite que estas tarefas sejam realizadas por um eletricista qualificado ou outra pessoa que tenha sido devidamente treinada na manipulação de componentes elétricos energizados. O não cumprimento de todas as precauções de segurança elétrica durante a exposição a componentes elétricos energizados pode resultar em lesões graves ou morte.

Diagramas de fiação

