Technický list LINK.10

Převodník pro připojení Belimo Assistant 2 a konfigurovatelných a komunikativních zařízení Belimo

- **Podporuje Bluetooth a USB na NFC a MP-Bus**
- **Konfigurace napájených a nenapájených zařízení**



Obrázek se může lišit od produktu

Technická data

Elektrická data	Jmenovité napětí	DC 5 V (USB C) / AC 24 V (RJ11)
	Frekvence jmenovitého napětí	50/60 Hz
	Funkční rozsah	AC 19.2...28.8 V / DC 21.6...28.8 V
	Příkon za provozu	2 W
	Baterie	Nezaměnitelné, 450 mAh
	Typická doba nabíjení baterie	20% až 70% během 1h
Data sběrnicové komunikace	Rozhraní	NFC Bluetooth 5.0 Low Energy (BLE) USB 2.0 MP-Bus
	Rozsah	Bluetooth: max. 10 m, v závislosti na okolí NFC: max. 2 cm
Bezpečnostní data	Ochranná třída IEC/EN	III, ochranné velmi nízké napětí (PELV)
	Stupeň krytí IEC/EN	IP20
	EMC	EN 302 489-1, EN 302 489-3, EN 302 489-17 EN 302 291-1, EN 302 291-2 EN 62479 EN 200328 FCC Část 15 Podčást B, Podčást C RSS Gen, RSS-102, RSS-210 MPE Výpočty ANSI C95.1
	Certifikace IEC/EN	IEC/EN 62368-1 IEC/EN 60950-1 IEC/EN 60529
	Okolní teplota	0...50°C [32...122°F]
	Poznámky k okolní teplotě	nekondenzující
	Přepravní teplota	-20...80°C [-4...176°F]
	Skladovací teplota	-20...55°C [-4....131°F]
	Poznámka o skladovací teplotě	nekondenzující
Hmotnost	Hmotnost	0.068 kg

Bezpečnostní pokyny

- Zařízení nesmí být používáno mimo specifikovanou oblast použití, zejména ne v letadlech nebo v jiných dopravních prostředcích ve vzduchu.
- Instalaci smí provádět pouze vyškolené osoby. Během instalace musí být dodrženy všechny platné zákonné a lokální předpisy pro instalaci.
- Toto zařízení splňuje požadavky části 15 pravidel FCC. Provoz je podmíněn následujícími dvěma podmínkami: 1. Toto zařízení nesmí způsobovat škodlivé rušení a 2. Toto zařízení musí akceptovat veškeré přijaté rušení, včetně rušení, které může způsobit nežádoucí provoz.

Vlastnosti výrobku

Pohotovostní režim
Pokud se zapnuté zařízení nepoužívá, automaticky se přepne do pohotovostního režimu, aby se šetřila energie baterie. Po opětovném připojení k aplikaci Belimo Assistant 2 se přepne zpět do normálního provozního režimu.

Přeprava
Před přepravou v letadle je nutné přístroj vypnout.

Gecko film
Spodní část přístroje je opatřena fólií Gecko®.

U nových zařízení je fólie Gecko® opatřena ochrannou vrstvou, kterou je třeba před prvním použitím odstranit.

Fólii Gecko® lze čistit vlhkým hadříkem nebo lepicí páskou (např. Scotch®Magic™).

Aby fólie Gecko® dobře přilnula, musí být povrchy konfigurovaného zařízení a LINK.10 čisté a suché.

Nabíjení baterie
Pro nabíjení baterie je třeba zařízení připojit k nabíječce (např. pro chytrý telefon, notebook atd.) pomocí dodaného kabelu USB. Zařízení lze vypnout nebo zapnout a používat během nabíjení.

Před prvním použitím zařízení baterii plně nabijte.

Po zapnutí zařízení se zkontroluje stav baterie a její stav je indikován blikajícím vzorem LED. (viz kapitola Ovládací prvky a ukazatele). Stav nabití baterie lze také zjistit pomocí aplikace Belimo Assistant 2.

Výměna baterie
Baterii nelze vyměnit.

Upevňovací pásek
LINK.10 může být připevněn k zařízení, které má být nakonfigurováno, pomocí přídržného pásku, např. na spojovacím kabelu, hřídelové svorce atd.

Důrazně se doporučuje, abyste tak učinili zejména při připojování LINK.10 k zařízením s horní nebo svislou montážní orientací, aby nedošlo ke zranění a poškození osob a majetku.

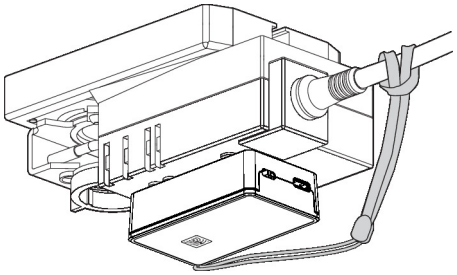

Příslušenství

Nástroje

Popis	Typ
Servisní nástroj pro nastavení kabelového a bezdrátového připojení, provoz na místě a řešení problémů.	Belimo Assistant 2

Elektrické příslušenství

Popis	Typ
Připojovací kabel 5 m, A: RJ11 6/4 LINK.10, B: 6pólová servisní zástrčka pro zařízení Belimo	ZK1-GEN
Připojovací kabel 5 m, A: RJ11 6/4 LINK.10, B: volné konce žil pro připojení k rozhranní MP/PP	ZK2-GEN

Ovládací prvky a ukazatele

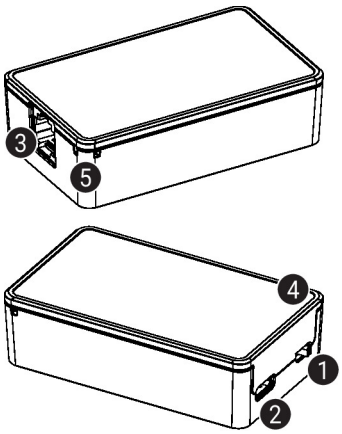

1. Vypínač napájení
2. Zásuvka USB (USB-C)
3. MP-Bus socket (RJ11)
4. LED
5. Montážní otvor pro upevňovací pásek

Ukazatel LED

	Zelená	Červená	Modrá	Bílá	Význam / funkce
Zapnutí (při zapnutí zařízení)	Blikne 1x	Vyp.	Vyp.	Vyp.	Baterie OK (>30%)
	Blikne 1x	Blikne 1x	Vyp.	Vyp.	Vybitá baterie, je třeba ji nabít
Provozní displej (zapnutý)	Bliká každých 5 s	Vyp.	Vyp.	Vyp.	Zapnuto (pohotovostní režim)
	Vyp.	Vyp.	Blikne 1x	Vyp.	Navázáno připojení Bluetooth (párování)
	Vyp.	Vyp.	Vyp.	Trvale zap.	Vyhledejte značku NFC (zařízení)
	Vyp.	Vyp.	Vyp.	Bliká	NFC komunikace aktivní
Nabíjení baterií (vypnutí napájení)	Bliká	Vyp.	Vyp.	Vyp.	Nabíjení baterie
	Trvale zap.	Vyp.	Vyp.	Vyp.	Nabitá baterie

Servis

Pomocí Belimo Assistant 2 lze upravovat parametry zařízení. Belimo Assistant 2 může pracovat na mobilním telefonu, tabletu nebo PC. Dostupné možnosti připojení se liší v závislosti na hardwaru, na kterém je Belimo Assistant 2 nainstalován.

Další informace o Belimo Assistant 2 naleznete ve Stručné příručce – Belimo Assistant 2.

Servis

Bezdrátové připojení

K zařízením Belimo označeným logem NFC lze přistupovat buď přímo pomocí chytrého telefonu s NFC, nebo pomocí chytrého telefonu s podporou Bluetooth připojeného k aplikaci Belimo Assistant Link.

NFC logo na LINK.10 by mělo být přímo zarovnáno s logem NFC na NFC zařízení.

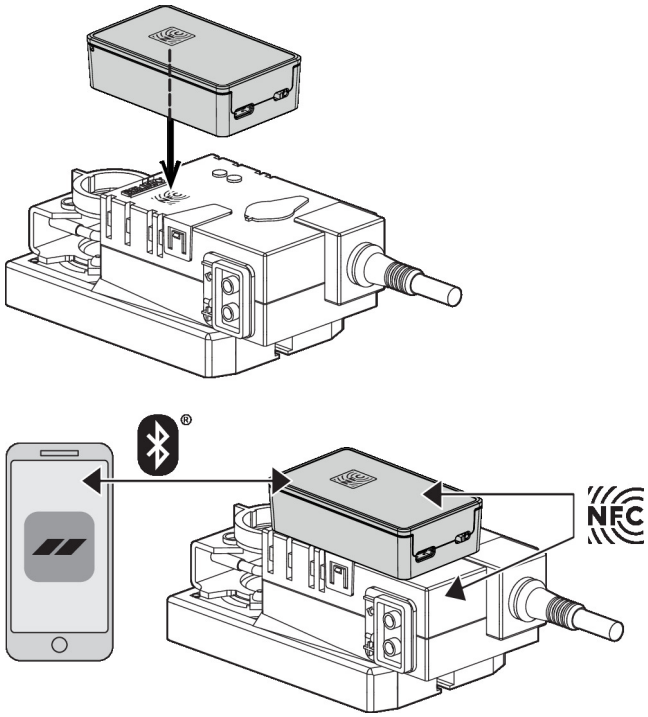

Servis

Kabelové připojení

K zařízením Belimo lze přistupovat připojením Belimo Assistant Link k portu USB na počítači nebo notebooku a k servisní zástrčce nebo vodič MP-Bus na zařízení.

Belimo Assistant 2 funguje jako MP klient. K zařízení proto nesmí být připojen žádný jiný klient MP.

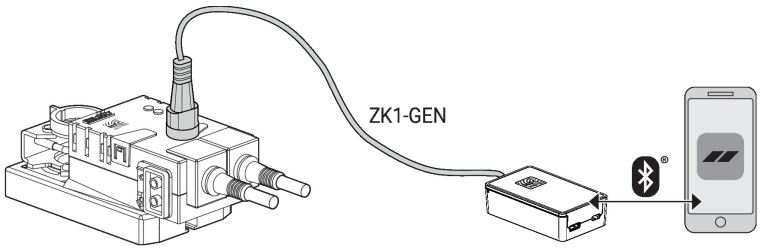

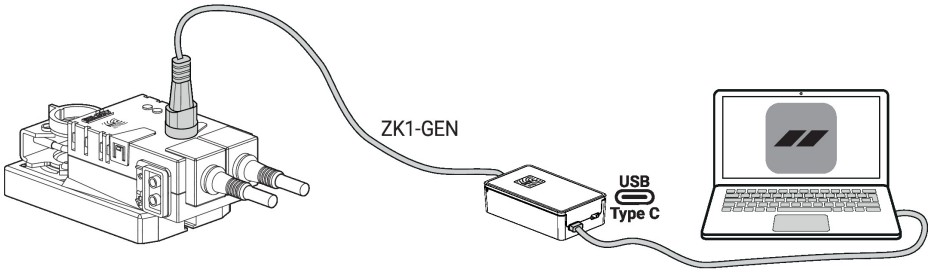

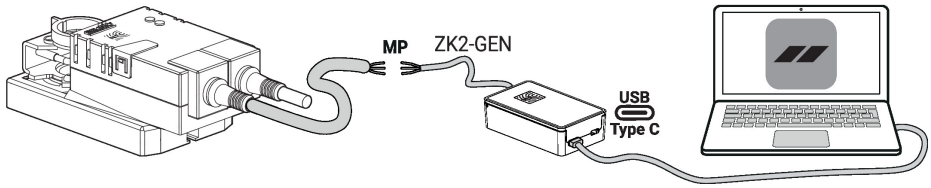

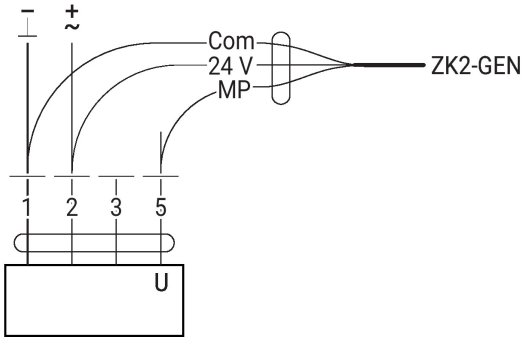

Rozměry

Typ	B [mm]	L [mm]	H [mm]
LINK.10	45	75	21

Další dokumentace

• Stručný průvodce – Belimo Assistant 2