Spojitý otočný pohon pro kulové kohouty

- **Krouticí moment motoru 2 Nm**
- **Jmenovité napětí AC/DC 24 V**
- **Řízení spojité 2...10 V**
- **Zpětné hlášení polohy 2...10 V**
- **Doba přestavení motoru 15 s**



Obrázek se může lišit od produktu

Technická data

Elektrická data	Jmenovité napětí	AC/DC 24 V
	Frekvence jmenovitého napětí	50/60 Hz
	Funkční rozsah	AC 19.2...28.8 V / DC 19.2...28.8 V
	Příkon za provozu	1.5 W
	Příkon v klidové poloze	0.4 W
	Příkon pro dimenzování vodičů	3 VA
	Připojení napájení/řízení	Kabel 1 m, 4x 0.75 mm²
	Paralelní provoz	Ano (poznamenejte si údaje o výkonu)
Funkční data	Krouticí moment motoru	2 Nm
	Pracovní rozsah Y	2...10 V
	Vstupní impedance	100 kΩ
	Zpětné hlášení polohy U	2...10 V
	Poznámka ke zpětnému hlášení polohy U	Max. 1 mA
	Přesnost polohy	±5%
	Ruční nastavení	s tlačítkem, lze uzamknout
	Doba přestavení motoru	15 s / 90°
	Hladina akustického výkonu motoru	40 dB(A)
	Ukazatel polohy	Mechanické, připojitelné
Bezpečnostní data	Ochranná třída IEC/EN	III, bezpečné velmi nízké napětí (SELV)
	Zdroj energie UL	Class 2 Supply
	Stupeň krytí IEC/EN	IP54
	Stupeň krytí NEMA/UL	NEMA 2
	Pouzdro	UL Enclosure Type 2
	EMC	CE dle 2014/30/EU
	Certifikace IEC/EN	IEC/EN 60730-1 a IEC/EN 60730-2-14
	UL Approval	cULus dle UL60730-1A, UL60730-2-14 a CAN/CSA E60730-1 Označení UL na pohonu závisí na místě výroby, zařízení je v každém případě kompatibilní s UL
	Typ akce	Typ 1
	Jmenovité rázové napětí napájení/řízení	0.8 kV
	Stupeň znečištění	3
	Vlhkost okolí	Max. 95% r.v., nekondenzační
	Okolní teplota	-30...50°C [-22...122°F]
	Skladovací teplota	-40...80°C [-40...176°F]

Technická data

Bezpečnostní data	Údržba	bezúdržbové
Hmotnost	Hmotnost	0.44 kg

Bezpečnostní pokyny

- Přístroj byl navržen pro použití ve stacionárních topných, ventilačních a klimatizačních systémech a nesmí být používán mimo specifikovanou oblast použití, zejména v letadlech nebo v jiných dopravních prostředcích ve vzduchu.
- Venkovní aplikace: možné pouze v případě, že (mořská) voda, sníh, led, sluneční záření nebo agresivní plyny přímo nezasahují do zařízení a je zajištěno, že okolní podmínky zůstanou trvale v mezích dle technického listu.
- Instalaci smí provádět pouze vyškolené osoby. Během instalace musí být dodrženy všechny platné zákonné a lokální předpisy pro instalaci.
- Spínač pro změnu směru otáčení smí obsluhovat pouze autorizovaný odborník. Směr otáčení nesmí být obrácen zejména v okruzích s protimrazovou ochranou.
- Přístroj smí být otevřen pouze ve výrobním závodě. Neobsahuje žádné uživatelem vyměnitelné nebo opravitelné části.
- Kabely nesmí být z přístroje odstraněny.
- Přístroj obsahuje elektrické a elektronické součásti a nesmí být likvidován jako domovní odpad. Je třeba respekovat místní předpisy a aktuálně platnou legislativu.

Vlastnosti výrobku

Druh provozu Pohon je ovládán standardním řídicím signálem 0...10 V DC (pozor na pracovní rozsah) a jede do polohy definované řídicím signálem. Měřicí napětí U nabízí elektronické znázornění polohy ventilu 0...100% a jako řídicí signál pro další pohony.

Snadná přímá montáž Jednoduchá přímá montáž na kulový kohout pomocí jediného centrálního šroubu. Montážní nástroj je integrován do ukazatele polohy zástrčky. Montážní poloha ve vztahu ke kulovému kohoutu může být zvolena v krocích po 90°.

Ruční ovládání Ruční ovládání pomocí tlačítka je možné (vyřazení převodu po dobu stisknutí tlačítka nebo uzamčení).

Nastavitelný pracovní úhel Pracovní úhel je nastavitelný pomocí mechanických dorazů.

Vysoká funkční bezpečnost Pohon je jištěn proti přetížení, nepotřebuje koncové spínače a automaticky se zastaví na koncových dorazech.

Příslušenství

Elektrické příslušenství

Popis	Typ
Pomocný spínač 1x SPDT nasaditelný	S1A
Pomocný spínač 2x SPDT nasaditelný	S2A
Zpětnovazebný potenciometr 140 Ω nasaditelný	P140A
Zpětnovazebný potenciometr 1 kΩ nasaditelný	P1000A
Zpětnovazebný potenciometr 10 kΩ nasaditelný	P10000A

Elektrická instalace

Napájení přes oddělovací transformátor.

Paralelní připojení dalších pohonů je možné. Dbejte údajů o příkonech.

Přepínač směru otáčení je zakrytý. Výrobní nastavení: Směr otáčení Y2.

Elektrická instalace

Barvy žil:
1 = černá
2 = červená
3 = bílá
5 = oranžová

AC/DC 24 V, spojité

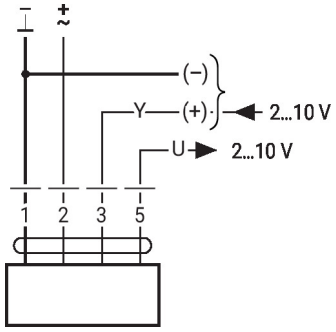

Nucené řízení (protimrazová ochrana)

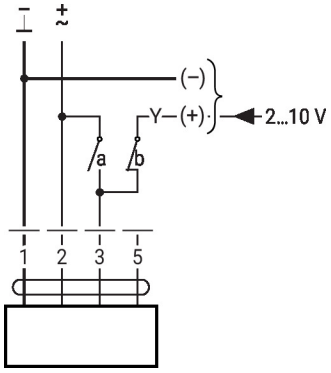

1	2	3 (a)	3 (b)	
				A - AB = 100%
				A - AB = 0%
				2 V A - AB = 0%
				10 V A - AB = 100%

Rozměry

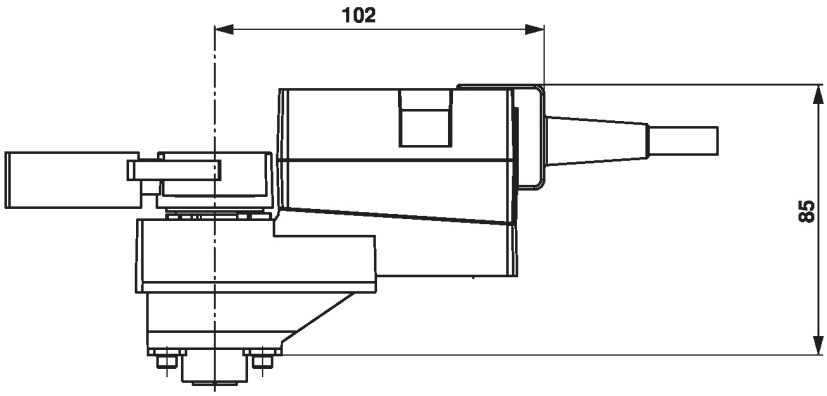

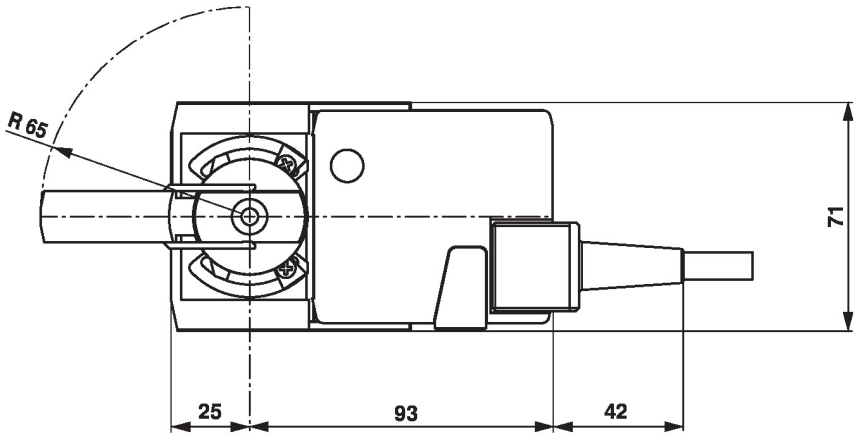

Další dokumentace

- Úplný sortiment výrobků pro použití s vodou
- Technické listy pro kulové kohouty
- Montážní návod pro pohony a/nebo kulové kohouty
- Obecné poznámky pro plánování projektu