Otočný pohon pro kulové kohouty

- **Krouticí moment motoru 2 Nm**
- **Jmenovité napětí AC/DC 24 V**
- **Řízení spojité 2...10 V**



Obrázek se může lišit od produktu

Technická data

Elektrická data	Jmenovité napětí	AC/DC 24 V
	Frekvence jmenovitého napětí	50/60 Hz
	Funkční rozsah	AC 19.2...28.8 V / DC 21.6...28.8 V
	Příkon za provozu	0.5 W
	Příkon pro dimenzování vodičů	1 VA
	Připojení napájení/řízení	Kabel 1 m, 3x 0.75 mm²
	Paralelní provoz	Ano (poznamenejte si údaje o výkonu)
Funkční data	Krouticí moment motoru	2 Nm
	Pracovní rozsah Y	2...10 V
	Vstupní impedance	100 kΩ
	Ruční nastavení	s ruční pákou
	Doba přestavení motoru	35 s / 90°
	Hladina akustického výkonu motoru	45 dB(A)
	Ukazatel polohy	Mechanické
Bezpečnostní data	Ochranná třída IEC/EN	III, bezpečné velmi nízké napětí (SELV)
	Stupeň krytí IEC/EN	IP40
	EMC	CE dle 2014/30/EU
	Certifikace IEC/EN	IEC/EN 60730-1 a IEC/EN 60730-2-14
	Typ akce	Typ 1
	Jmenovité rázové napětí napájení/řízení	0.8 kV
	Stupeň znečištění	3
	Vlhkost okolí	Max. 95% r.v., nekondenzační
	Okolní teplota	-7...50°C [19...122°F]
	Skladovací teplota	-40...80°C [-40...176°F]
	Údržba	bezúdržbové
Hmotnost	Hmotnost	0.26 kg

Bezpečnostní pokyny



- Přístroj byl navržen pro použití ve stacionárních topných, ventilačních a klimatizačních systémech a nesmí být používán mimo specifikovanou oblast použití, zejména v letadlech nebo v jiných dopravních prostředcích ve vzduchu.
- Venkovní aplikace: možné pouze v případě, že (mořská) voda, sníh, led, sluneční záření nebo agresivní plyny přímo nezasahují do zařízení a je zajištěno, že okolní podmínky zůstanou trvale v mezích dle technického listu.
- Instalaci smí provádět pouze vyškolené osoby. Během instalace musí být dodrženy všechny platné zákonné a lokální předpisy pro instalaci.
- Přístroj smí být otevřen pouze ve výrobním závodě. Neobsahuje žádné uživatelem vyměnitelné nebo opravitelné části.
- Přístroj obsahuje elektrické a elektronické součásti a nesmí být likvidován jako domovní odpad. Je třeba respekovat místní předpisy a aktuálně platnou legislativu.
- Spínač pro změnu směru otáčení smí obsluhovat pouze autorizovaný odborník. Směr otáčení nesmí být obrácen zejména v okruzích s protimrazovou ochranou.

Vlastnosti výrobku

Druh provozu Pohon je ovládán standardním řídicím signálem 0...10 V DC (pozor na pracovní rozsah) a jede do polohy definované řídicím signálem.

Snadná přímá montáž Snadná přímá montáž na kulový kohout pouze jedním šroubem. Montážní poloha ve vztahu ke kulovému kohoutu může být zvolena v krocích po 90°.

Ruční ovládání Ruční ovládání pomocí páky je možné (vyřazení převodu po dobu stisknutí samovratné páky).

Vysoká funkční bezpečnost Pohon je jištěn proti přetížení a automaticky se zastaví na koncových dorazech.

Pohon se v případě zablokování na sedm sekund vypne a poté se pokusí restartovat. Pokud dojde k zablokování, pohon se pokouší znovu rozjet každé dvě minuty po dobu 15 minut a následně pouze jednou za dvě hodiny.

Elektrická instalace



Napájení přes oddělovací transformátor.

Paralelní připojení dalších pohonů je možné. Dbejte údajů o příkonech.

Barvy žil:
1 = černá
2 = červená
3 = bílá

Elektrická instalace

AC/DC 24 V, spojité

Nucené řízení (protimrazová ochrana)

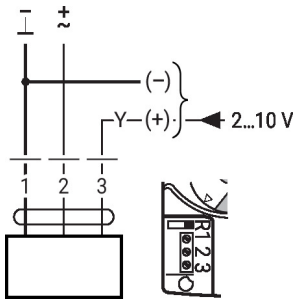

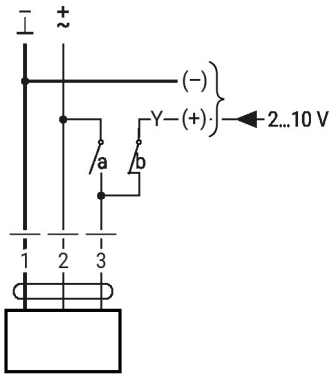

1	2	3 (a)	3 (b)	
				A - AB = 100%
				A - AB = 0%
			2 V	A - AB = 0%
			10 V	A - AB = 100%

Rozměry

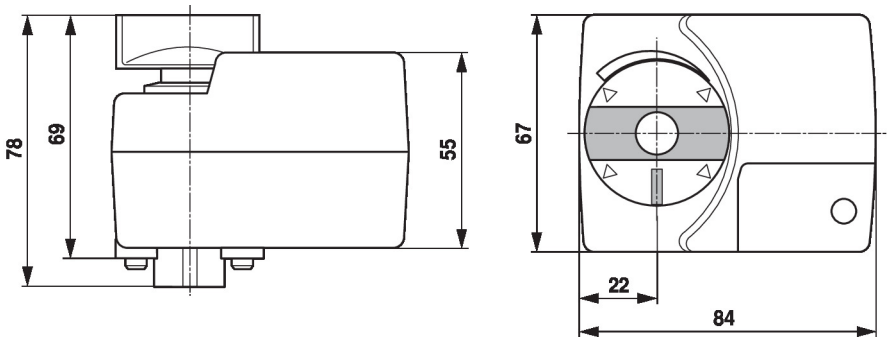

Další dokumentace

- Úplný sortiment výrobků pro použití s vodou
- Technické listy pro kulové kohouty
- Montážní návod pro pohony a/nebo kulové kohouty
- Obecné poznámky pro plánování projektu