BELIMO

Technisches Datenblatt CV24A-BAC

Antriebslösung für 2- und 3-Weg-Kurzhubventile (Retrofit)

- **Stellkraft 150 N**
- **Nennspannung AC/DC 24 V**
- **Ansteuerung kommunikativ**
- **Hub 6.5 mm**
- **Befestigung an Ventile mit M30x1.5**
- **Flexible Anpassung an Stösselhöhe und Hublänge**
- **Kommunikation via BACnet MS/TP oder Modbus RTU**
- **werkzeuglose Montage auf dem Ventil**



Abbildung kann vom Produkt abweichen

Technische Daten

Elektrische Daten	Nennspannung	AC/DC 24 V
	Nennspannung Frequenz	50/60 Hz
	Funktionsbereich	AC 19.2...28.8 V / DC 21.6...28.8 V
	Leistungsverbrauch Betrieb	0.7 W
	Leistungsverbrauch Ruhestellung	0.6 W
	Leistungsverbrauch Dimensionierung	1.5 VA
	Anschluss Speisung / Ansteuerung	Kabel 1 m, 4x 0.34 mm²
Datenbus-Kommunikation	Ansteuerung kommunikativ	BACnet MS/TP (Werkseinstellung) Modbus RTU
	Anzahl Knoten	BACnet / Modbus siehe Schnittstellenbeschreibung
Funktionsdaten	Stellkraft Motor	150 N
	Handverstellung	Nein
	Hub	6.5 mm
	Hubbegrenzung	unter 2.5 mm nur für Auf/Zu-Anwendungen
	Antriebsbefestigung	M30x1.5
	Laufzeit Motor	75 s / 6.5 mm
	Schallleistungspegel Motor	35 dB(A)
	Positionsanzeige	mechanisch
Sicherheitsdaten	Schutzklasse IEC/EN	III, Sicherheitskleinspannung (SELV)
	Schutzart IEC/EN	IP40
	EMV	CE gemäss 2014/30/EU
	Zertifizierung IEC/EN	IEC/EN 60730-1 und IEC/EN 60730-2-14
	Wirkungsweise	Typ 1
	Bemessungsstossspannung Speisung / Ansteuerung	0.8 kV
	Verschmutzungsgrad	2
	Umgebungsfeuchte	Max. 95% RH, nicht kondensierend
	Umgebungstemperatur	5...40°C [41...104°F]
	Lagertemperatur	-40...80°C [-40...176°F]
	Wartung	wartungsfrei
Gewicht	Gewicht	0.23 kg

Sicherheitshinweise

- Dieses Gerät ist für die Anwendung in stationären Heizungs-, Lüftungs- und Klimaanlagen konzipiert und darf nicht für Anwendungen ausserhalb des spezifizierten Einsatzbereichs, insbesondere nicht in Flugzeugen und jeglichen anderen Fortbewegungsmitteln zu Luft, verwendet werden.
- Aussenanwendung: Nur möglich, wenn kein (Meer-)Wasser, Schnee, Eis, keine Sonnenbestrahlung oder aggressiven Gase direkt auf das Gerät einwirken und gewährleistet ist, dass sich die Umgebungsbedingungen jederzeit innerhalb der Grenzwerte gemäss Datenblatt bewegen.
- Die Installation hat durch autorisiertes Fachpersonal zu erfolgen. Hierbei sind die gesetzlichen und behördlichen Vorschriften einzuhalten.
- Das Gerät darf nur im Herstellerwerk geöffnet werden. Es enthält keine durch den Anwender austauschbaren oder reparierbaren Teile.
- Kabel dürfen nicht vom Gerät entfernt werden.
- Das Gerät enthält elektrische und elektronische Komponenten und darf nicht als Haushaltsmüll entsorgt werden. Die örtliche und aktuell gültige Gesetzgebung ist zu beachten.

Produktmerkmale

Betriebsart
Der Antrieb ist mit einer integrierten Schnittstelle für BACnet MS/TP und Modbus RTU ausgerüstet, erhält sein digitales Stellsignal vom übergeordneten System und meldet den aktuellen Status zurück.

Einfache Direktmontage
Die Antriebslösung kann werkzeuglos auf Kurzhubventile mit Gewinde M30x1.5 montiert werden. Der Antrieb ist am Ventilhals um 360° schwenkbar, sofern es die Ventilgrösse zulässt.

Einstellbarer Hub
Nach erfolgreicher manueller Stösseladaption passt sich der Hubbereich dem Ventilhub an.
Der maximal mögliche Hub des Antriebs hängt von der Höhe h des Fremdventils ab.

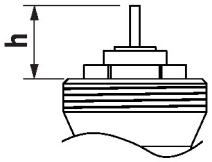

h[mm]	h_a [mm]
8.3	1
8.5	1.2
9	1.7
9.5	2.2
10	2.7
10.5	3.2
11	3.7
11.5	4.2
12	4.7
12.5	5.2
13	5.7
13.5	6.2
13.8...18.5	6.5

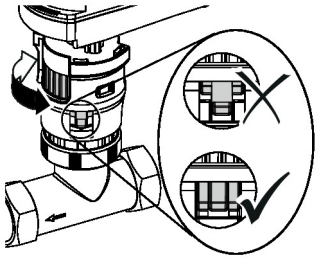

ha = maximaler Hub

Hohe Funktionssicherheit
Der Antrieb ist überlastsicher, benötigt keine Endschalter und bleibt am Endanschlag automatisch stehen.

Positionsanzeige
Am Antrieb wird der Hub mit einem Positionsanzeiger mechanisch angezeigt.

Grundposition
Werkseinstellung: Antrieb in 0°-Position

Zubehör

Tools

Beschreibung	Typ
Service-Tool für die drahtgebundene und drahtlose Einrichtung, Vor-Ort-Bedienung und Fehlerbehebung.	Belimo Assistant 2
Belimo Assistant Link Bluetooth- und USB-zu-NFC- und MP-Bus-Konverter für konfigurierbare und kommunikative Geräte	LINK.10

Mechanisches Zubehör

Beschreibung	Typ
Gehäusedeckel CQ, Farbe: Weiss (RAL 9010)	ZCQ-W

Elektrische Installation

Die Verdrahtung der Leitung für BACnet MS/TP / Modbus RTU hat nach den einschlägigen RS-485-Richtlinien zu erfolgen.

Modbus / BACnet: Speisung und Kommunikation sind nicht galvanisch getrennt. COM und Ground der Geräte müssen miteinander verbunden werden.

Aderfarben:
1 = schwarz
2 = rot
6 = rosa
7 = grau

Funktionen:
C1 = D- (Ader 6)
C2 = D+ (Ader 7)

BACnet MS/TP / Modbus RTU

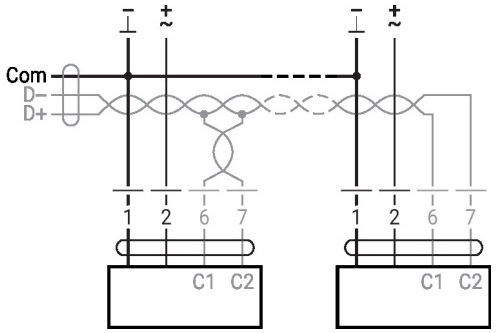

Anzeige- und Bedienelemente

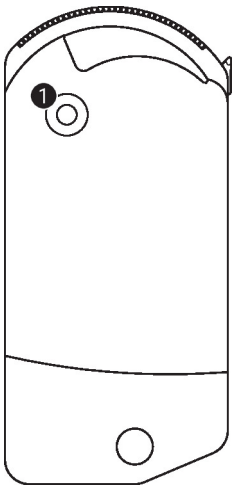

1 LED-Anzeige gelb

Aus:	Keine Spannungsversorgung oder Funktionsstörung
Ein:	Betrieb
Flackernd:	BACnet / Modbus-Kommunikation aktiv

Installationshinweise

Motorisierung

Die maximal zulässige Mediumstemperatur für den Antrieb beträgt 100°C. Genauere Angaben zu Mediumstemperaturen und Schliessdrücken von Fremdventilen sind den Unterlagen des jeweiligen Herstellers zu entnehmen. Bei der Motorisierung von Kurzhubventilen ist am Ventilstössel ein Endanschlag erforderlich. Der Ventilstössel muss von selbst in seine ursprüngliche Position zurückkehren können. Dies ermöglicht eine zuverlässige Adaption des Antriebs.

Service

Mit Belimo Assistant 2 können die Geräteeinstellungen angepasst werden. Belimo Assistant 2 kann auf einem Smartphone, Tablet oder PC verwendet werden. Die verfügbaren Verbindungen sind abhängig von der Hardware, auf der Belimo Assistant 2 installiert ist.

Mehr Informationen zu Belimo Assistant 2 sind in der Kurzanleitung – Belimo Assistant 2 zu finden.

Drahtloser Anschluss

Mit dem NFC-Logo gekennzeichnete Geräte von Belimo können entweder direkt mit einem NFC-fähigen Smartphone oder mit einem Bluetooth-fähigen Smartphone, das mit Belimo Assistant Link verbunden ist, angesprochen werden.

Voraussetzung:

- NFC- oder Bluetooth-fähiges Smartphone oder Tablet
- Belimo Assistant 2 (Google Play und Apple App Store)

NFC-fähiges Smartphone oder Belimo Assistant Link so auf dem Gerät ausrichten, dass beide NFC-Antennen übereinander liegen.

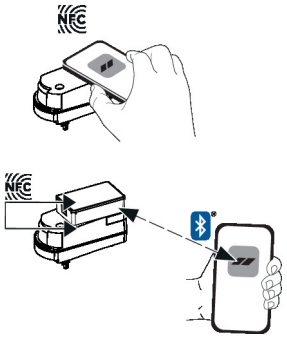

Abmessungen

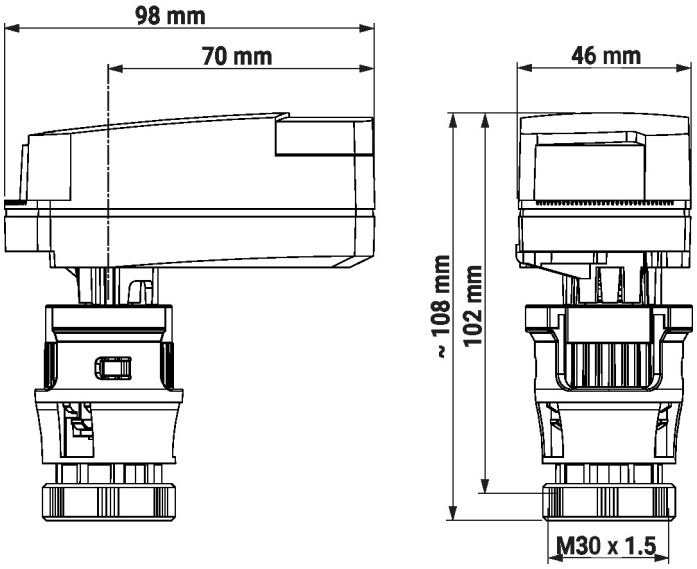

Weiterführende Dokumentation

- BACnet-Schnittstellenbeschreibung
- Modbus-Schnittstellenbeschreibung
- Das komplette Sortiment für Wasseranwendungen
- Installationsanleitung für Kurzhubventile und Antriebslösungen
- Projektierungshinweise allgemein
- Kurzanleitung – Belimo Assistant 2