Extensión para base

• para NM..A a NM..

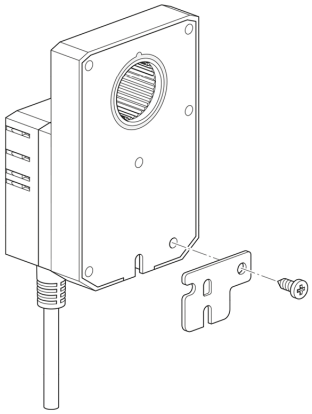

La figura puede diferir del producto

Datos técnicos

Peso	Peso	0.017 kg
Materiales	Materiales utilizados	Acero galvanizado

Notas de seguridad

- Este accesorio ha sido diseñado para utilizarse en sistemas de calefacción, ventilación y aire acondicionado estacionarios y no se debe utilizar fuera del campo específico de aplicación, especialmente en aviones o en cualquier otro medio de transporte aéreo.
- Sólo especialistas autorizados deben realizar la instalación. Cualquier regulación legal al respecto debe ser tenida en cuenta durante la instalación.
- El accesorio no se puede desechar con el resto de residuos domésticos. Deben tenerse en cuenta todas las normas y requerimientos locales vigentes.

Características del producto

Aplicación Adecuados para LMQ..A, NM..A, NMC..A

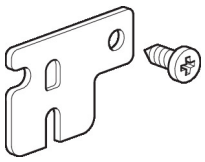

Dimensiones

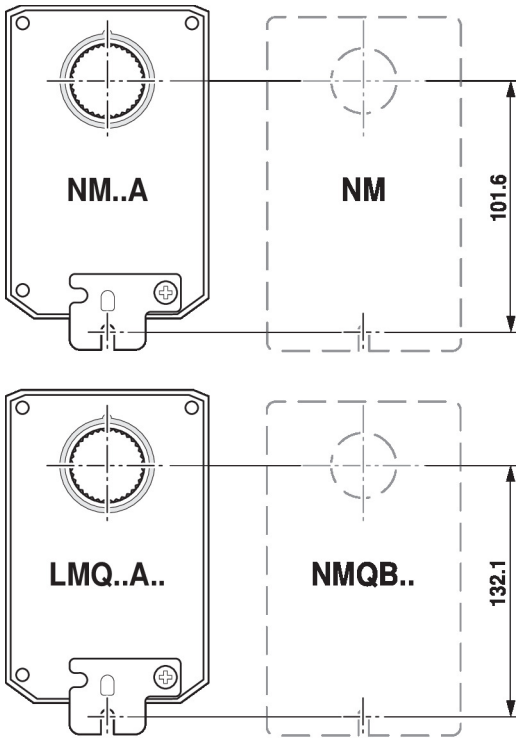

Modelo	Peso
Z-NMA	0.017 kg