Toimilaiteratkaisu lyhytiskuisille 2-tie- ja 3-tie-istukkaventtiileille (Retrofit)

- **Voima 150 N**
- **Nimellisjännite AC/DC 24 V**
- **Ohjaus kommunikoiva**
- **Isku 6.5 mm**
- **Kiinnitys venttiileihin M30x1.5:llä**
- **Karan korkeuden ja iskunpituuden joustava säätö**
- **Kommunikointi BACnet MS/TP- tai Modbus RTU -väylän kautta**
- **asennus venttiiliin ilman työkaluja**



Kuva voi poiketa tuotteesta

Tekniset tiedot

Sähköiset tiedot	Nimellisjännite	AC/DC 24 V
	Nimellisjännitteen taajuus	50/60 Hz
	Nimellisjännitteen alue	AC 19.2...28.8 V / DC 21.6...28.8 V
	Tehontarve ajossa	0.7 W
	Tehontarve pidossa	0.6 W
	Tehontarve Mitoitus	1.5 VA
	Liitännät	Kaapeli 1 m, 4x 0.34 mm²
Tietoväyläkommunikaatio	Kommunikoiva ohjaus	BACnet MS/TP (tehdasasetus) Modbus RTU
	Noodien määrä	BACnet/Modbus: katso rajapintakuvaus
Toimintatiedot	Moottorin voima	150 N
	Käsikäyttö	Ei
	Isku	6.5 mm
	Iskunpituuden rajoittaminen	alle 2,5 mm vain auki-kiinni-sovelluksille
	Toimilaitteen kiinnitys	M30x1.5
	Ajoaika moottori	75 s / 6.5 mm
	Äänen tehotaso, moottori	35 dB(A)
	Asennon osoitus	Mekaanisesti
Turvallisuustiedot	Suojausluokka IEC/EN	III, Pienjännite (SELV)
	Kotelointiluokka IEC/EN	IP40
	EMC	CE 2014/30/EU mukaan
	Sertifiointi IEC/EN	IEC/EN 60730-1 ja IEC/EN 60730-2-14
	Toimenpidetyyppi	Type 1
	Nimellinen syöksyjännite syöttö / ohjaus	0.8 kV
	Likaantumisaste	2
	Ympäristön kosteus	Enint. 95% suht. kosteus, ei kondensoiva
	Ympäristön lämpötila	5...40°C [41...104°F]
	Säilytyslämpötila	-40...80°C [-40...176°F]
	Huolto	huoltovapaa
Paino	Paino	0.23 kg

Turvallisuushuomautukset

- Tämä laite on suunniteltu käytettäväksi kiinteissä lämmitys-, ilmanvaihto- ja ilmastointijärjestelmissä, eikä sitä saa käyttää tämän määritellyn sovellusalan ulkopuolella, erityisesti ei lentokoneissa tai muissa ilmakuljetusvälineissä.
- Ulkoilmasovellus: mahdollista vain, jos yksikkö ei altistu suoraan (meri)vedelle, lumelle, jäälle, auringonvalolle tai aggressiivisille kaasuille, ja kun ympäristön olosuhteet pysyvät aina teknisessä tuote-esitteessä ilmoitettujen raja-arvojen puitteissa.
- Asennuksen saavat suorittaa vain valtuutetut asiantuntijat. Kaikkia sovellettavia lakimääräisiä ja muita asennussäännöksiä on asennuksen aikana noudatettava.
- Laitteen saa avata vain valmistajan toimipaikassa. Laite ei sisällä osia, joita käyttäjä voisi korjata tai vaihtaa.
- Kaapeleita ei saa irrottaa laitteesta.
- Laitteessa on sähköisiä ja elektronisia osia, eikä sitä saa hävittää talousjätteiden mukana. Kaikkia paikallisia voimassa olevia sääntöjä ja vaatimuksia on noudatettava.

Tuotteen ominaisuudet

Toimintatila Toimilaite on varustettu integroidulla rajapinnalla BACnet MS/TP:lle ja Modbus RTU:lle, se vastaanottaa digitaalisen ohjausviestin säätöjärjestelmästä ja palauttaa senhetkisen tilan.

Yksinkertainen suora asennus Toimilaiteratkaisu voidaan asentaa ilman työkaluja lyhytiskuisiin istukkaventtiileihin, joissa on kierre M30x1.5. Toimilaitetta voidaan kääntää 360° venttiilinkaulassa edellyttäen, että asennetun venttiilin koko sen sallii.

Säädettävä isku Kun kara on sovitettu manuaalisesti onnistuneesti, iskualue mukautuu venttiilin iskuun.

Toimilaitteen suurin mahdollinen isku riippuu muun valmistajan venttiilin korkeudesta h.

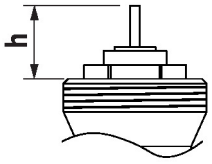

h [mm]	h_a [mm]
8.3	1
8.5	1.2
9	1.7
9.5	2.2
10	2.7
10.5	3.2
11	3.7
11.5	4.2
12	4.7
12.5	5.2
13	5.7
13.5	6.2
13.8...18.5	6.5

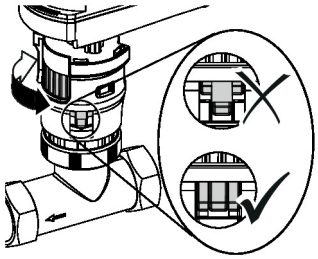

h_a = maksimi-isku

Suuri toiminnallinen turvallisuus Toimilaite on ylikuormitussuojattu, se ei tarvitse erillisiä rajakytkimiä ja pysähtyy automaattisesti, kun rajoitin saavutetaan.

Asennon osoitus Iskunpituus on nähtävissä toimilaitteen asennonosoittimessa.

Sulkuasento Tehdasasetus: toimilaite 0°-asennossa

Lisävarusteet

Työkalut

Kuvaus	Tyyppi
Huoltotyökalu johdotetulle ja johdottomalle kokoonpanolle, käyttö paikan päällä ja vianmääritys.	Belimo Assistant 2
Belimo Assistant Link Bluetooth- ja USB–NFC- sekä MP-Bus-muunnin ohjelmoitaville ja kommunikoiville yksiköille	LINK.10

Mekaaniset lisävarusteet

Kuvaus	Tyyppi
Kotelon kansi CQ, Väri: valkoinen (RAL 9010)	ZCQ-W

Sähköasennus

Johdotus linjalle BACnet MS/TP/Modbus RTU on suoritettava voimassa olevien RS-485-säännösten mukaan.

Modbus/BACnet: syöttöä ja kommunikaatiota ei ole galvaanisesti eristetty. COM ja yksiköiden maadoitus on yhdistettävä toisiinsa.

Sähköasennus

Johtojen värit:
1 = musta
2 = punainen
6 = vaaleanpunainen
7 = harmaa

Toiminnot:
C1 = D- (johto 6)
C2 = D+ (johto 7)

BACnet MS/TP / Modbus RTU

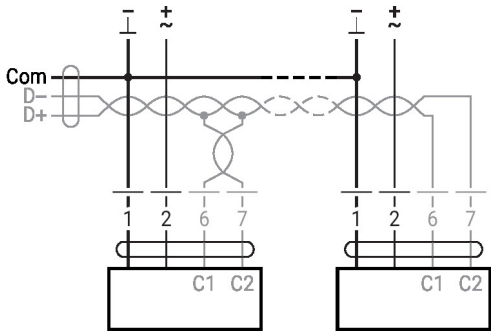

Käyttölaitteet ja ilmaisimet

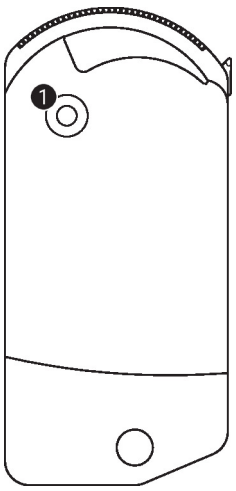

1 Keltainen LED-näyttö

Pois päältä:	Ei virransyöttöä tai vika
Päällä:	Ajo
Värähtelee:	BACnet/Modbus -kommunikaatio aktiivinen

Asennushuomautuksia

Motorisointi Toimilaitteen suurin sallittu väliaineen lämpötila on 100 °C. Katso yksityiskohtaiset tiedot muiden valmistajien venttiilien väliaineen lämpötiloista ja sulkupaineista vastaavan valmistajan dokumentaatiosta. Lyhytiskuisia istukkaventtiilejä motorisoitaessa venttiilin karassa on oltava rajoitin. Venttiilin karan on kyettävä palaamaan alkuperäiseen asentoonsa itsestään. Tämä mahdollistaa toimilaitteen luotettavan adaptoinnin.

Huolto

Yksikön parametrejä voi muuttaa Belimo Assistant 2 -sovellusta käyttämällä. Belimo Assistant 2 toimii älypuhelimella, tabletilla tai PC:llä. Saatavilla olevat liitäntävaihtoehdot vaihtelevat riippuen laitteistosta, johon Belimo Assistant 2 on asennettu.

Katso lisätietoja Belimo Assistant 2 -sovelluksesta Belimo Assistant 2 -sovelluksen pikaoppaasta.

Huolto

Langaton liitäntä

NFC-logolla merkittyihin Belimo-yksiköihin pääsee joko suoraan NFC-ominaisuudella varustetulla älypuhelimella tai Bluetooth-ominaisuudella varustetulla älypuhelimella, joka on yhdistetty Belimo Assistant Linkiin.

Vaatimukset:

- NFC- tai Bluetooth-yhteensopiva älypuhelin tai tabletti
- Belimo Assistant 2 -sovellus (Google Play Kauppa ja Apple App Store)

Kohdista NFC-yhteensopiva älypuhelin tai Belimo Assistant Link yksikön NFC-logoon siten, että molemmat NFC-antennit on asetettu kohdakkain.

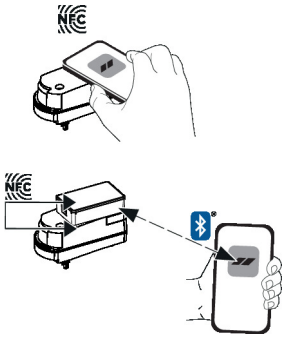

Mitat

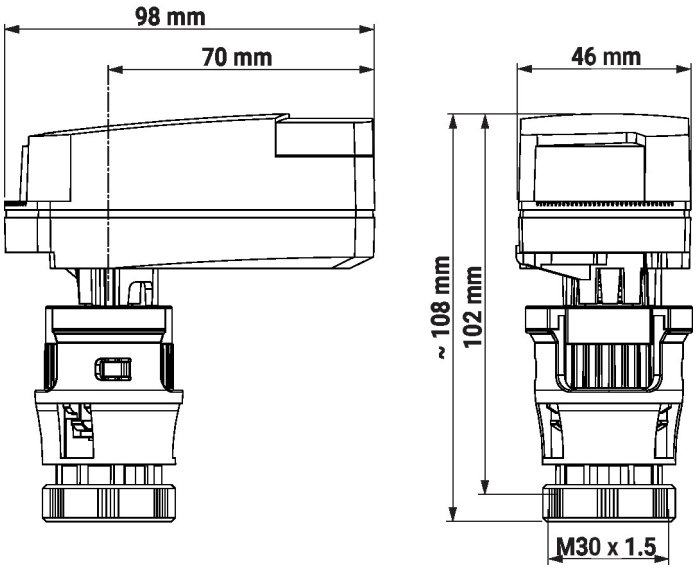

Lue lisää

- BACnet-rajapintakuvaus
- Modbus-rajapintakuvaus
- Vesisovellusten koko tuotevalikoima
- Asennusohjeet lyhytiskuisille istukkaventtiileille ja toimilaiteratkaisuille
- Yleisiä huomautuksia projektisuunnitteluun
- Pikaopas – Belimo Assistant 2