Tekninen tuote-esite CVK24A

Toimilaiteratkaisu lyhytiskuisille 2-tie- ja 3-tie-istukkaventtiileille (Retrofit)

- **Voima 150 N**
- **Nimellisjännite AC/DC 24 V**
- **Ohjaus Auki-kiinni**
- **Isku 6.5 mm**
- **Kiinnitys venttiileihin M30x1.5:llä**
- **Karan korkeuden ja iskunpituuden joustava säätö**
- **Jännitteettömänä kiinni (NC)**
- **asennus venttiiliin ilman työkaluja**



Kuva voi poiketa tuotteesta

Tekniset tiedot

Sähköiset tiedot	Nimellisjännite	AC/DC 24 V
	Nimellisjännitteen taajuus	50/60 Hz
	Nimellisjännitteen alue	AC 19.2...28.8 V / DC 21.6...28.8 V
	Tehontarve ajossa	2.5 W
	Tehontarve pidossa	0.5 W
	Tehontarve Mitoitus	5 VA
	Liitännät	Kaapeli 1 m, 2x 0.34 mm²
	Rinnakkaistoiminta	Kyllä (ota huomioon tehontarve)
Toimintatiedot	Moottorin voima	150 N
	Turvatoiminnon liikesuunta	jännitteetön suljettu (rajoitin NC = 0 %)
	Käsikäyttö	Ei
	Isku	6.5 mm
	Iskunpituuden rajoittaminen	alle 2,5 mm vain auki-kiinni-sovelluksille
	Toimilaitteen kiinnitys	M30x1.5
	Ajoaika moottori	75 s / 6.5 mm
	Ajoaika turvatoiminto	60 s / 6.5 mm
	Äänen tehotaso, moottori	35 dB(A)
	Äänen tehotaso, turvatoiminto	35 dB(A)
	Asennon osoitus	Mekaanisesti
Turvallisuustiedot	Suojausluokka IEC/EN	III, Pienjännite (SELV)
	Kotelointiluokka IEC/EN	IP40
	EMC	CE 2014/30/EU mukaan
	Sertifiointi IEC/EN	IEC/EN 60730-1 ja IEC/EN 60730-2-14
	Toimenpidetyyppi	Type 1.AA
	Nimellinen syöksyjännite syöttö / ohjaus	0.8 kV
	Likaantumisaste	2
	Ympäristön kosteus	Enint. 95% suht. kosteus, ei kondensoiva
	Ympäristön lämpötila	5...40°C [41...104°F]
	Säilytyslämpötila	-40...80°C [-40...176°F]
	Huolto	huoltovapaa
Paino	Paino	0.25 kg
Termit	Lyhenteet	POP = virta pois -asento/turva-asennon asetus PF = virtaviive katkoksen sattuessa/juontoaika

Turvallisuushuomautukset

- Tämä laite on suunniteltu käytettäväksi kiinteissä lämmitys-, ilmanvaihto- ja ilmastointijärjestelmissä, eikä sitä saa käyttää tämän määritellyn sovellusalan ulkopuolella, erityisesti ei lentokoneissa tai muissa ilmakuljetusvälineissä.
- Ulkoilmasovellus: mahdollista vain, jos yksikkö ei altistu suoraan (meri)vedelle, lumelle, jäälle, auringonvalolle tai aggressiivisille kaasuille, ja kun ympäristön olosuhteet pysyvät aina teknisessä tuote-esitteessä ilmoitettujen raja-arvojen puitteissa.
- Asennuksen saavat suorittaa vain valtuutetut asiantuntijat. Kaikkia sovellettavia lakimääräisiä ja muita asennussäännöksiä on asennuksen aikana noudatettava.
- Laitteen saa avata vain valmistajan toimipaikassa. Laite ei sisällä osia, joita käyttäjä voisi korjata tai vaihtaa.
- Kaapeleita ei saa irrottaa laitteesta.
- Laitteessa on sähköisiä ja elektronisia osia, eikä sitä saa hävittää talousjätteiden mukana. Kaikkia paikallisia voimassa olevia sääntöjä ja vaatimuksia on noudatettava.

Tuotteen ominaisuudet

Toimintatila

Toimilaite siirtää venttiilin haluttuun toiminta-asentoon samalla kuin integroituja akustoja ladataan.

Syöttöjännitteen katkeaminen aiheuttaa venttiilin siirtämisen turva-asentoon varastoidun sähköenergian avulla huomioimalla juontoaika (PF) 1 s, joka on asetettu tehtaalla.

Esilatausaika (käynnistys)

Akustotoimilaitteet vaativat esilatausajan. Tänä aikana akustot ladataan käyttökelpoiseen jännitetasoon. Tämä varmistaa, että toimilaite voi ajaa virtakatkoksen sattuessa milloin tahansa silloisesta asennostaan turva-asentoon. Esilatausajan kesto riippuu pääasiassa siitä, miten kauan virtakatkos kesti.

Tyypillinen esilatausaika



[d] = jännitekatkos päivinä
[s] = esilatausaika sekunteina

	[d]				
	0	3	6	9	12
[s]	6	8	10	12	14

Toimitusehto (akustot)

Toimilaitteen akustot ovat täysin tyhjät tehtaalta toimituksen jälkeen, minkä takia toimilaite tarvitsee n. 25 sekunnin esilatausajan ennen ensimmäistä käyttöönottoa, jotta akustot latautuvat vaaditulle jännitetasolle.

Yksinkertainen suora asennus

Toimilaiteratkaisu voidaan asentaa ilman työkaluja lyhytiskuisiin istukkaventtiileihin, joissa on kierre M30x1.5. Toimilaitetta voidaan kääntää 360° venttiilinkaulassa edellyttäen, että asennetun venttiilin koko sen sallii.

Tuotteen ominaisuudet

Säädettävä isku Kun kara on sovitettu manuaalisesti onnistuneesti, iskualue mukautuu venttiilin iskuun.

Toimilaitteen suurin mahdollinen isku riippuu muun valmistajan venttiilin korkeudesta h.

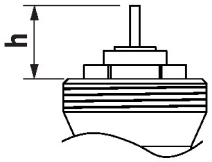

h[mm]	h_a [mm]
8.3	1
8.5	1.2
9	1.7
9.5	2.2
10	2.7
10.5	3.2
11	3.7
11.5	4.2
12	4.7
12.5	5.2
13	5.7
13.5	6.2
13.8...18.5	6.5

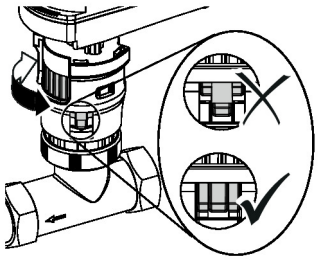

h_a = maksimi-isku

Suuri toiminnallinen turvallisuus Toimilaite on ylikuormitussuojattu, se ei tarvitse erillisiä rajakytkimiä ja pysähtyy automaattisesti, kun rajoitin saavutetaan.

Asennon osoitus Iskunpituus on nähtävissä toimilaitteen asennonosoittimessa.

Sulkuasento Tehdasasetus: toimilaite 0°-asennossa

Sähköasennus



Syöttö suojamuuntajalta.

Muiden toimilaitteiden rinnankytkentä mahdollinen. Ota huomioon tehontarve.

Control via Triac outputs is not supported and may result in malfunctions or damage.

The use of a relay thermostat or external relay module is recommended.

Johtojen värit:
1 = musta
2 = punainen

AC/DC 24 V, auki-kiinni

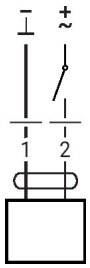

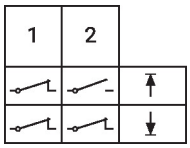

Käyttölaitteet ja ilmaisimet

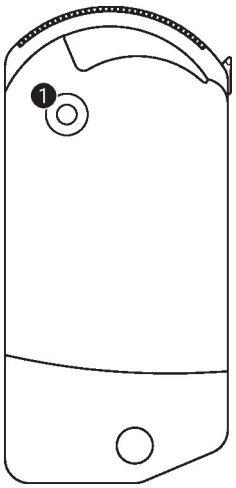

❶ **Keltainen LED-näyttö**

Pois päältä: Turvatoiminto taattu
Päällä: Turvatoiminto ei ole enää taattu (toimilaite on vaihdettava)

Asennushuomautuksia

Motorisointi Toimilaitteen suurin sallittu väliaineen lämpötila on 100 °C. Katso yksityiskohtaiset tiedot muiden valmistajien venttiilien väliaineen lämpötiloista ja sulkupaineista vastaavan valmistajan dokumentaatiosta. Lyhytiskuisia istukkaventtiilejä motorisoitaessa venttiilin karassa on oltava rajoitin. Venttiilin karan on kyettävä palaamaan alkuperäiseen asentoonsa itsestään. Tämä mahdollistaa toimilaitteen luotettavan adaptoinnin.

Mitat

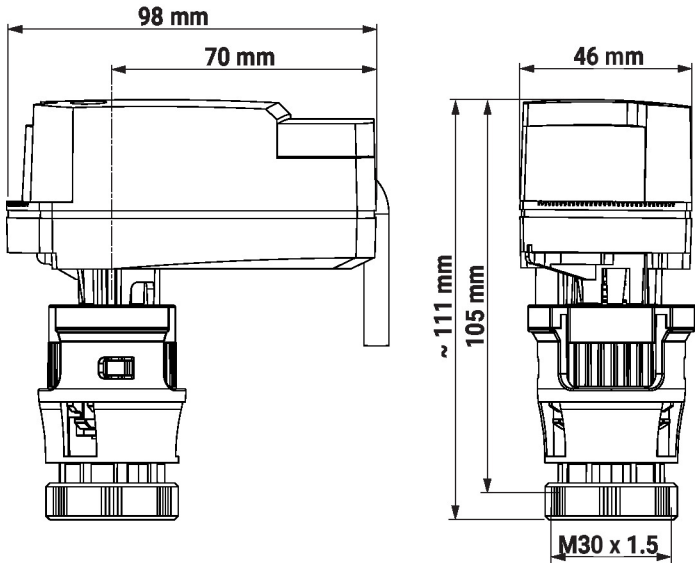

Lue lisää

- Vesisovellusten koko tuotevalikoima
- Tekniset tuote-esitteet lyhytiskuisille istukkaventtiileille
- Asennusohjeet lyhytiskuisille istukkaventtiileille ja toimilaiteratkaisuille
- Yleisiä huomautuksia projektisuunnitteluun