MFT/programmable, Ressort de rappel, 24 V

L'image peut différer du produit

5

garantie de 5 ans

Données techniques

Données électriques	Tension nominale	AC/DC 24 V
	Fréquence de tension nominale	50/60 Hz
	Plage de tension nominale	AC 19,2...28,8 V/DC 21,6...28,8 V
	Consommation d'énergie en service	7.5 W
	Consommation d'énergie en position d'arrêt	3 W
	Dimensionnement du transformateur	10 VA
	Contact auxiliaire	2x SPDT, 1 mA...3 A (0.5 A inductif), CC 5 V...CA 250 V, 1 x 10 % / 1 x 11...90 %
	Puissance de commutation du contact auxiliaire	1 mA...3 A (0.5 A inductif), CC 5 V...CA 250 V
	Protection contre les surcharges	électronique sur toute la rotation de 0...95°
Données fonctionnelles	Plage de fonctionnement Y	2...10 V
	Remarque relative à la plage de fonctionnement Y	4...20 mA avec ZG-R01 (résistance de 500 Ω, 1/4 W)
	Plage de fonctionnement Y variable	Début 0.5...30 V Fin 2.5...32 V
	Modes de fonctionnement en option	variable (VDC, PWM, tout ou rien, à virgule flottante)
	Signal d'asservissement de position U	2...10 V
	Remarque relative au signal d'asservissement de position U	Max. 0.5 mA
	Variante du signal d'asservissement de position U	VCC variable
	Sens de déplacement du moteur à mouvement	sélectionnable avec interrupteur 0/1
	Sens de mouvement de la fonction à sûreté intégrée	réversible avec montage horaire/antihoraire
	Surpassement manuel	Manivelle hexagonale 5 mm (3/16" Allen), fournie
	Angle de rotation	95°
	Remarque relative à l'angle de rotation	réglable avec butée de fin de course mécanique, 35...95°
	Durée de course (moteur)	150 s / 90°
	Durée de course réglable	70...220 s
	Durée de course à sûreté intégrée	<20 s
	Niveau de puissance acoustique, moteur	40 dB(A)

Données techniques

Données fonctionnelles	Niveau de puissance acoustique, fonction à sûreté intégrée	62 dB(A)
	Commande de surpassement manuel	MIN (position minimale) = 0% MID (position intermédiaire) = 50 % MAX (position maximale) = 100%
	Indication de la position	Mécaniques
Données de sécurité	Bloc d'alimentation UL	Alimentation de classe 2
	Indice de protection NEMA/UL	NEMA 2
	Boîtier	UL Enclosure Type 2
	Homologations	cULus selon UL60730-1A/-2-14, CAN/CSA E60730-1:02, CE selon 2014/30/UE
	Norme relative à la qualité	ISO 9001
	UL 2043 Compliant	Convient pour une utilisation dans les plénums d'air conformément à la section 300.22(C) du NEC et à la section 602 de l'IMC.
	Humidité ambiante	95% max. humidité relative, sans condensation
	Température ambiante	-30...50°C [-22...122°F]
	Température de stockage	-40...80°C [-40...176°F]
	Entretien	sans entretien
Poids	Poids	5.0 lb [2.3 kg]
Matériaux	Matériau de boîtier	Boîtier en acier galvanisé et en plastique

Notes de bas de page *Variable lorsque configuré avec les options MFT.

Accessoires

Accessoires électriques	Description	Type
	Outil de paramétrage, avec fonction ZIP USB, pour servomoteurs Belimo configurables et communicants / régulateurs VAV et dispositifs d'évaluation du système VAV	ZTH US

Installation électrique

Couleurs des fils:
1 = noir
2 = rouge
3 = blanc
5 = orange

AC/DC 24 V, modulant

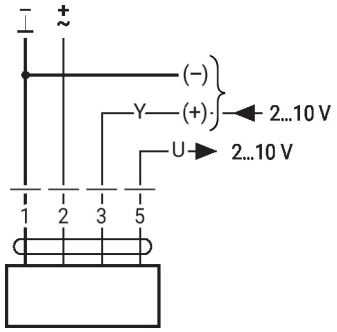

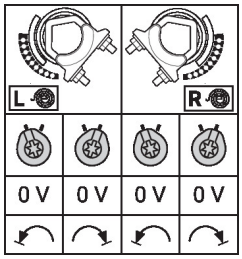

Installation électrique

Schéma de câblage pour application superposée (servomoteurs couplés de manière mécanique)

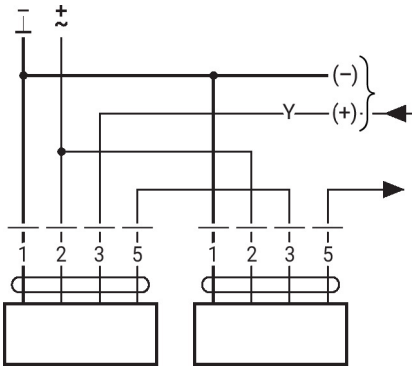

2 servomoteurs maximum en fonctionnement primaire/secondaire
Le fonctionnement primaire/secondaire est permis uniquement sur un arbre fixe ou sur deux arbres couplés de manière mécanique
La programmation du servomoteur primaire est adoptée par le servomoteur secondaire

Autres installations électriques

Fonctions avec valeurs de base (mode conventionnel)

Commande de surpassement manuel avec contacts de relais AC 24 V

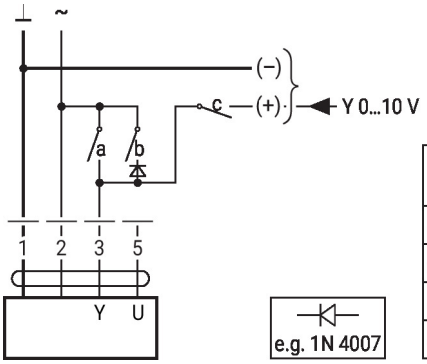

1	2	a	b	c	
⊥	⊥	–	–	–	0 %
⊥	⊥	–	⊥	–	ZS 50%
⊥	⊥	⊥	–	–	100%
⊥	⊥	–	–	⊥	Y

Commande de surpassement avec interrupteur rotatif AC 24 V

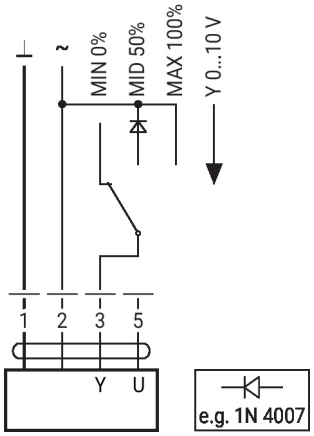

Commande à distance de 0...100 % avec positionneur SG..

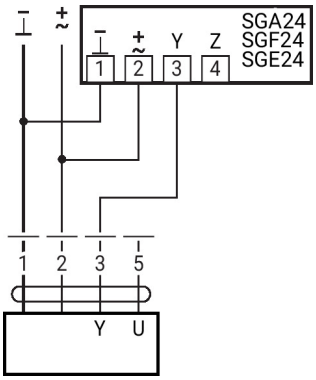

Limitation minimale avec positionneur SG..

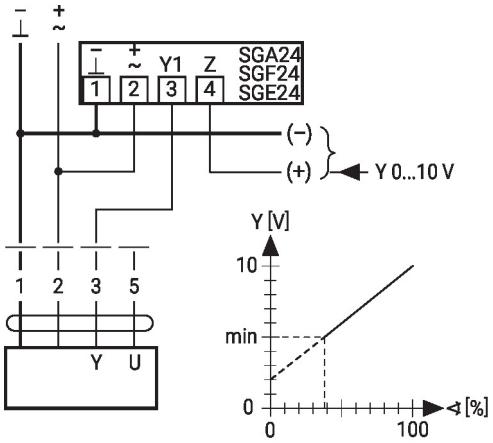

Autres installations électriques

Fonctions avec valeurs de base (mode conventionnel)

Commande de 4 à 20 mA avec résistance externe

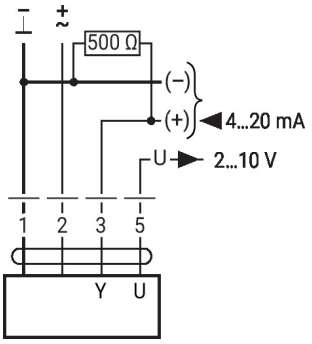

Avertissement :
la plage de fonctionnement doit être réglée à DC 2...10 V.
La résistance de 500 Ω convertit le signal de courant 4 - 20 mA en signal de tension de DC 2 - 10 V.

Vérification de fonctionnement

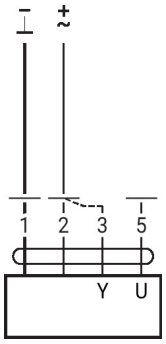

Procédure
1. Connecter l'alimentation 24 V entre 1 et 2.
2. Déconnecter la connexion 3 :
- sens de rotation 0 : le servomoteur tourne vers la gauche
- sens de rotation 1 : le servomoteur tourne vers la droite
.3. Court-circuiter les connexions 2 et 3 :
- Le servomoteur se déplace dans le sens opposé

Fonctions selon des paramètres spécifiques (nécessite une configuration)

Commande de surpassement et de limitation de positionnement avec contacts de relais AC 24 V

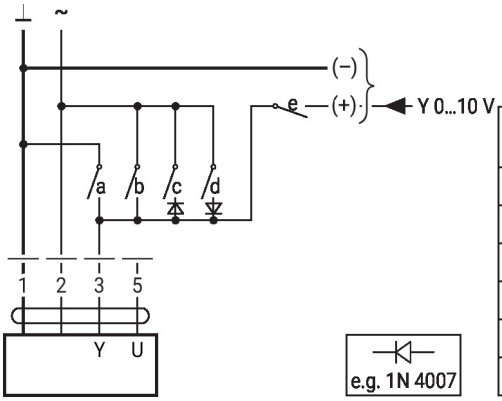

1	2	a	b	c	d	e	
							Close
							MIN
							ZS
							MAX
							Open
							Y

Commande marche/arrêt

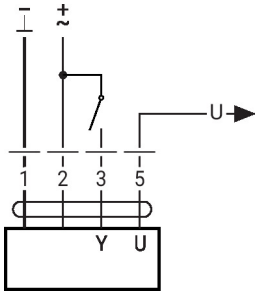

Régulation à virgule flottante avec alimentation AC 24 V

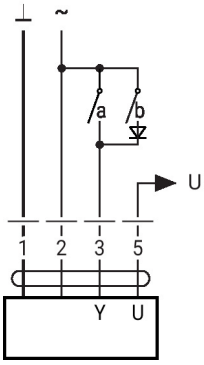

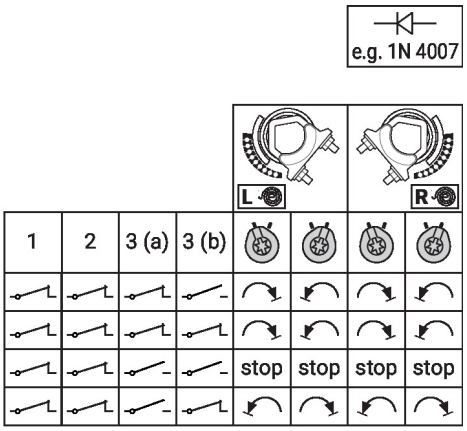

Autres installations électriques

Fonctions selon des paramètres spécifiques (nécessite une configuration)

Commande de surpassement et limitation de positionnement avec interrupteur rotatif AC 24 V

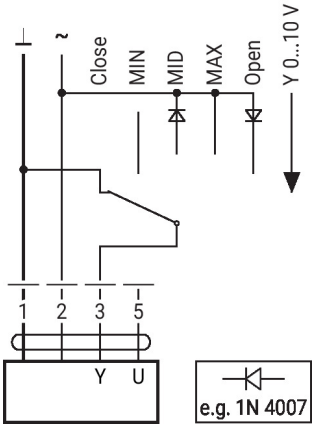

Avertissement :
la fonction « Fermer » n'est garantie que si le point de départ minimal de la plage de fonctionnement a été réglé à 0,5 V.