Scheda tecnica CV24A-BAC

La soluzione attuatore per valvole a globo a corsa breve a OP2 e 3-vie (Retrofit)

- **Forza di azionamento 150 N**
- **Alimentazione AC/DC 24 V**
- **Comando comunicativo**
- **Corsa 6.5 mm**
- **Fissaggio alle valvole con M30x1,5**
- **Regolazione flessibile dell'altezza dello stelo e della lunghezza della corsa**
- **Comunicazione tramite BACnet MS/TP o Modbus RTU**
- **montaggio della valvola senza strumenti**



L'immagine può differire dal prodotto

Dati tecnici

Dati elettrici	Alimentazione	AC/DC 24 V
	Frequenza alimentazione	50/60 Hz
	Campo di tolleranza	AC 19.2...28.8 V / DC 21.6...28.8 V
	Assorbimento in funzione	0.7 W
	Assorbimento in mantenimento	0.6 W
	Assorbimento per dimensionamento	1.5 VA
	Collegamento alimentazione / comando	Cavo 1 m, 4x 0.34 mm²
Comunicazione bus	Comando comunicativo	BACnet MS/TP (impostazione di fabbrica) Modbus RTU
	Numero di nodi	BACnet/Modbus vedi descrizione dell'interfaccia
Dati funzionali	Forza di azionamento motore	150 N
	Azionamento manuale	No
	Corsa	6.5 mm
	Limitazione corsa	al di sotto di 2,5 mm solo per applicazioni on/off
	Fissaggio attuatore	M30x1.5
	Tempo di corsa motore	75 s / 6.5 mm
	Livello di rumorosità motore	35 dB(A)
	Indicazione della posizione	Meccanica
Scheda di sicurezza	Classe di protezione IEC/EN	III, Bassissima tensione di sicurezza (SELV)
	Grado di protezione IEC/EN	IP40
	EMC	CE conforme a 2014/30/EC
	Certificazione IEC/EN	IEC/EN 60730-1 e IEC/EN 60730-2-14
	Tipo di azione	Tipo 1
	Tensione nominale impulso, Alimentazione / Comando	0.8 kV
	Grado inquinamento	2
	Umidità ambiente	Max. 95% RH, non condensante
	Temperatura ambiente	5...40°C [41...104°F]
	Temperatura di stoccaggio	-40...80°C [-40...176°F]
	Categoria di documento	Nessuna
Peso	Peso	0.23 kg

Note di sicurezza

- Il dispositivo è stato progettato per essere utilizzato in impianti fissi di riscaldamento, ventilazione e condizionamento dell'aria, non è permesso l'utilizzo al di fuori dei campi applicativi previsti, specialmente su aeroplani o trasporti aerei di qualsiasi tipo.
- Applicazione per esterno: possibile solo se acqua (marina), neve, ghiaccio, luce solare o gas aggressivi non agiscono direttamente sull'unità e se si garantisce che le condizioni ambiente rimangano sempre entro i valori limite specificati nella scheda tecnica.
- L'installazione può essere svolta solo da personale autorizzato. Devono essere rispettate tutte le normative legali o istituzionali applicabili.
- Il dispositivo può essere aperto solo presso la sede di produzione. Non contiene parti riparabili o sostituibili dall'utente.
- I cavi non devono essere rimossi dalla periferica.
- Il dispositivo contiene componenti elettrici ed elettronici e non può essere smaltito con i normali rifiuti domestici. Vanno rispettate tutte le normative locali sullo smaltimento.

Caratteristiche del prodotto

Modalità operativa

L'attuatore è dotato di una interfaccia integrata per BACnet MS/TP e Modbus RTU, riceve il segnale digitale di posizionamento dal sistema di controllo di livello superiore e restituisce lo stato corrente.

Montaggio semplice e diretto

La soluzione attuatore può essere montata senza l'ausilio di utensili su valvole a globo a corsa breve con filettatura M30x1,5. L'attuatore può essere ruotato di 360° sul collo valvola, a condizione che le dimensioni della valvola installata lo consentano.

Corsa regolabile

Dopo l'adattamento manuale dello stelo, il range della corsa si adatta alla corsa della valvola.

La corsa massima possibile dell'attuatore dipende dall'altezza h della valvola di altri costruttori.

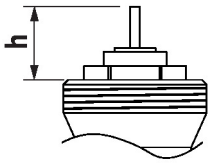

h [mm]	h_a [mm]
8.3	1
8.5	1.2
9	1.7
9.5	2.2
10	2.7
10.5	3.2
11	3.7
11.5	4.2
12	4.7
12.5	5.2
13	5.7
13.5	6.2
13.8...18.5	6.5

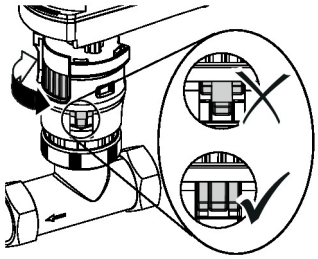

h_a = corsa massima

Alta affidabilità funzionale

L'attuatore è protetto da sovraccarico, non necessita di fine corsa elettrici e si ferma automaticamente al raggiungimento delle battute meccaniche.

Indicazione della posizione

La corsa è indicata meccanicamente da un indicatore di posizione sull'attuatore.

Posizione base

Impostazione di fabbrica: posizione dell'attuatore a 0°

Accessori

Strumenti

Descrizione	Modello
Strumento di assistenza per impostazioni via cavo e wireless, operazioni in loco e risoluzione dei problemi.	Belimo Assistant 2
Belimo Assistant Link Bluetooth e USB a NFC e convertitore MP-Bus per unità Belimo parametrizzabili e comunicative	LINK.10

Accessori meccanici

Descrizione	Modello
Copertura calotta CQ, Colore: bianco (RAL 9010)	ZCQ-W

Installazione elettrica

I collegamenti della linea per BACnet MS/TP / Modbus RTU devono essere effettuati in conformità con le normative vigenti RS-485.

Modbus / BACnet: l'alimentazione e la comunicazione non sono isolate galvanicamente. COM e terra dei dispositivi devono essere collegati tra loro.

Colori dei fili:
1 = nero
2 = rosso
6 = rosa
7 = grigio

Funzioni:
C1 = D- (filo 6)
C2 = D+ (filo 7)

BACnet MS/TP / Modbus RTU

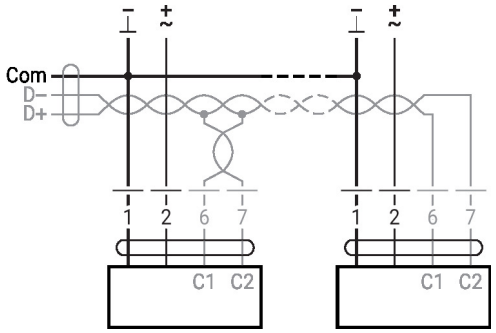

Comandi operativi e indicatori

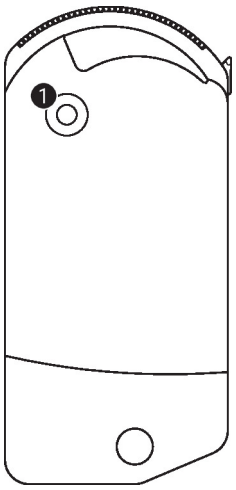

1 Display a LED giallo

Off:	Nessuna alimentazione o malfunzionamento
On:	In funzione
Lampeggio veloce:	Comunicazione BACnet / Modbus attiva

Note di installazione

Motorizzazione La temperatura del fluido massima ammissibile per l'attuatore è di 100°C. Per informazioni più dettagliate sulle temperature del fluido e sulle pressioni di chiusura delle valvole di altri costruttori, consultare la documentazione della rispettiva marca. Motorizzando la valvola a globo a corsa breve, sullo stelo della valvola è necessaria una battuta, Lo stelo della valvola deve poter ritornare da solo alla posizione iniziale. Ciò assicura un adattamento affidabile dell'attuatore.

Servizio

I parametri dell'unità possono essere modificati con Belimo Assistant 2. Belimo Assistant 2 può essere utilizzata su smartphone, tablet o PC. Le opzioni di connessione disponibili variano a seconda dell'hardware su cui è installata Belimo Assistant 2.

Per ulteriori informazioni su Belimo Assistant 2, consultare la Guida rapida – Belimo Assistant 2.

Collegamento wireless

È possibile accedere alle unità Belimo contrassegnate dal logo NFC direttamente con uno smartphone in grado di comunicare via NFC oppure con uno smartphone dotato di funzionalità Bluetooth, collegato a Belimo Assistant Link.

Requisito:

- smartphone o tablet compatibile NFC- o Bluetooth- Belimo Assistant 2 (Google Play e Apple App Store)

Allineare lo smartphone compatibile a NFC o Belimo Assistant Link con il logo NFC sul dispositivo così che entrambe le antenne NFC siano sovrapposte.



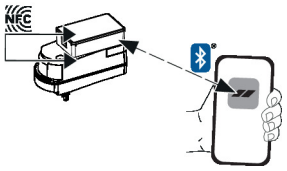

Dimensioni

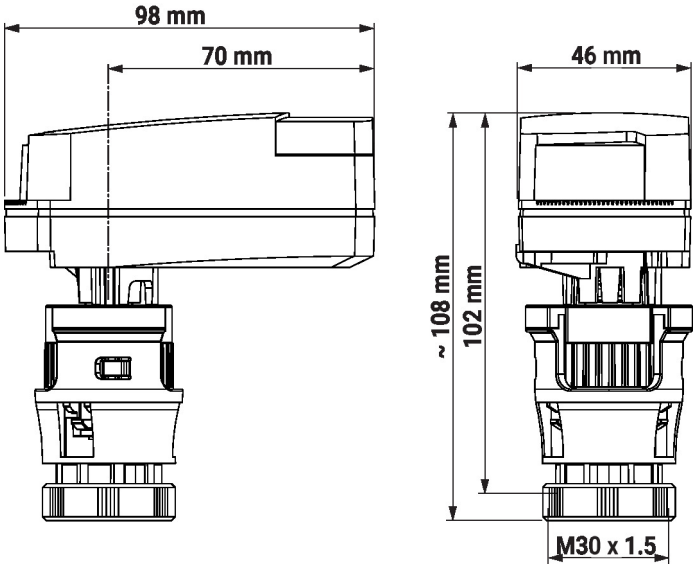

Ulteriore documentazione

- Descrizione interfaccia BACnet
- Descrizione interfaccia Modbus
- La gamma completa di prodotti per le applicazioni idroniche
- Istruzioni di installazione di valvole a globo a corsa breve e soluzioni attuatori
- Note generali per le specifiche di progetto

Guida rapida – Belimo Assistant 2