Terminal kompl.

- **for hjelpebryter**



Bildet kan avvike fra produktet

Tekniske data

Elektriske data	Tilkopling hjelpebryter	Rekkeklemmer maks. 2,5 mm² (AWG 12),
	Terminaltverrsnitt	maks. 2,5 mm² (AWG 12)
Vekt	Vekt	0.14 kg
Materialer	Benyttede materialer	Thermoplastic polymer

Sikkerhetsmerknader

- Dette tilbehøret er designet for bruk i stasjonære varme-, ventilasjons- og luftbehandlingssystemer og må ikke brukes utenfor angitte bruksområder, spesielt i fly eller andre luftfartøy.
- Forsiktig: Forsyningsspenning!
- Installasjon skal kun utføres av autoriserte spesialister. Ved installasjon skal gjeldende lover og bestemmelser følges.
- Tilbehøret må ikke kastes sammen med vanlig husholdningsavfall. Ta hensyn til alle gjeldende lokale bestemmelser og krav.

Produktegenskaper

Applikasjon Kabelen kan plugges til og fra enheten.

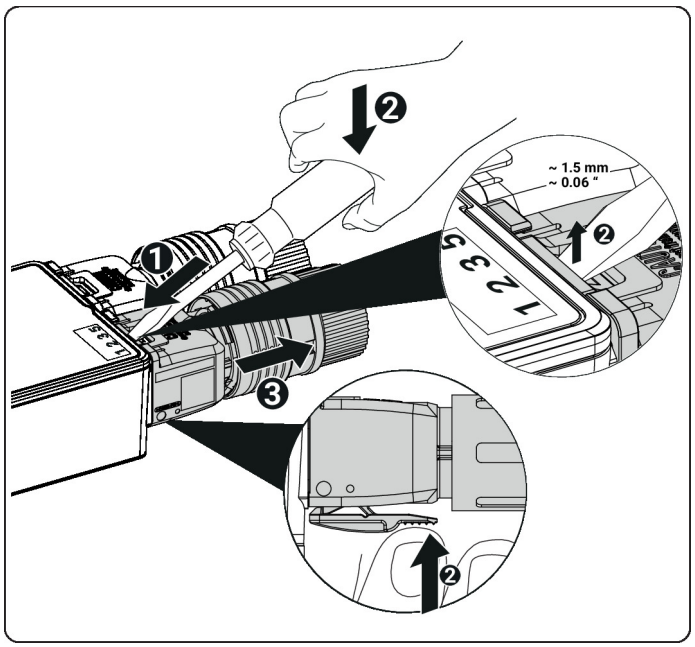

Elektrisk installasjon

Koblingsskjema

Hjelpebryter

