Zestaw zaworu Zamknij/Otwórz 1" prosty



Zdjęcie może odbiegać od rzeczywistego wyglądu produktu

Dane techniczne

Masa	Masa	1.2 kg
Materiały	Zastosowane materiały	Brass CW 614 N

Uwagi dotyczące bezpieczeństwa

- Te akcesoria są przeznaczone do stosowania w stacjonarnych instalacjach grzewczych, wentylacyjnych i klimatyzacyjnych. Nie wolno ich stosować dziedzinach innych niż wymienione w dokumentacji, w szczególności nie mogą być stosowane w samolotach ani innych środkach transportu powietrznego.
- Prace montażowe muszą być wykonywane przez osoby o odpowiednich uprawnieniach. Trzeba przestrzegać wszystkich mających zastosowanie norm i przepisów dotyczących instalowania i montażu.
- Akcesoriów nie wolno wyrzucać z odpadami komunalnymi. Ze zużytym lub uszkodzonym urządzeniem trzeba postępować zgodnie z obowiązującymi przepisami dotyczącymi utylizacji odpadów.

Wymiary

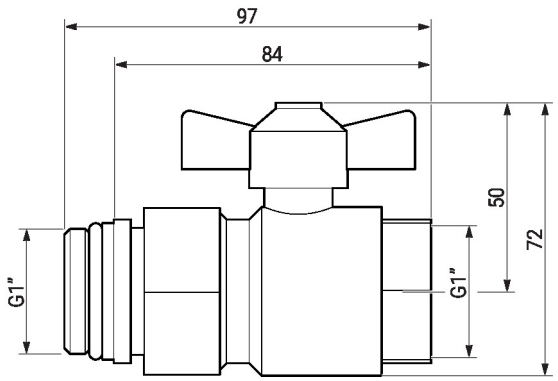

Typ	Masa
EXT-TT-1B	1.2 kg