Válvula borboleta com Classe ANSI 300 Tipos de talão

- **Disco 316 aço inoxidável**
- **Fechamento à prova de bolhas**
- **Base em Teflon**
- **As dimensões face a face da válvula estão em conformidade com API 609 e MSS-SP-67**
- **Para uso com serviço terminal**
- **Completamente montado e testado, pronto para a instalação**
- **A série SHP são válvulas Flowseal® fabricadas pela empresa Crane.**



A imagem pode ser diferente do produto

5

5 anos garantia

Visão geral do tipo

Tipo	Diâmetro nominal
F6100-300SHP	4" [100]

Dados técnicos

Dados funcionais	Tamanho da válvula [mm]	4" [100]
	MamPath	água gelada ou quente, até 60% de glycol, vapor
	Faixa de temperatura do fluido (água)	-22...400°F [-30...204°C]
	Pressão nominal do corpo	Classe ANSI 300
	Pressão de fechamento Δps	600 psi
	Característica de vazão	igual porcentagem modificada, unidirecional
	Taxa de vazamento	0%
	Conexão de tubo	Flange para utilização com ASME/ANSI classe 300
	Nome da edifício/projeto	sem manutenção
	Padrão de fluxo	2 vias
	Vazão volumétria controlável	quarto de volta, limitado mecanicamente
	Cv	451
	Pressão de entrada máxima (vapor)	50 psi
	Velocidade máxima	32 FPS
	Fios de Rosca	3/4-10 UNC
Materiais	Corpo da válvula	Terminal completo em aço carbono (ASME B16.34)
	Haste	17-4 PH aço inoxidável
	Assento	RPTFE
	Rolamento	PTFE com suporte de vidro
	Disco	316 aço inoxidável
Suitable actuators	Sem função de segurança	GMB(X) 2*GMB(X) PRB (X)
	Função de segurança eletrônica	2*GKB(X) PKRB (X)

Notas sobre segurança

- AVISO: Este produto pode expô-lo a chumbo que é conhecido no Estado da Califórnia por causar câncer e danos reprodutivos. Para mais informações, acesse www.p65warnings.ca.gov

Características do produto

Detalhes de fluxo/montagem

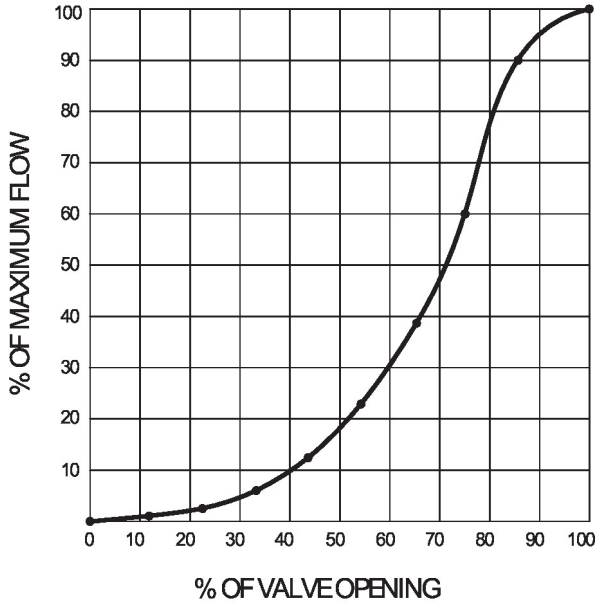

Dimensões

Tipo	Diâmetro nominal	Peso
F6100-300SHP	4" [100]	29 lb [13 kg]

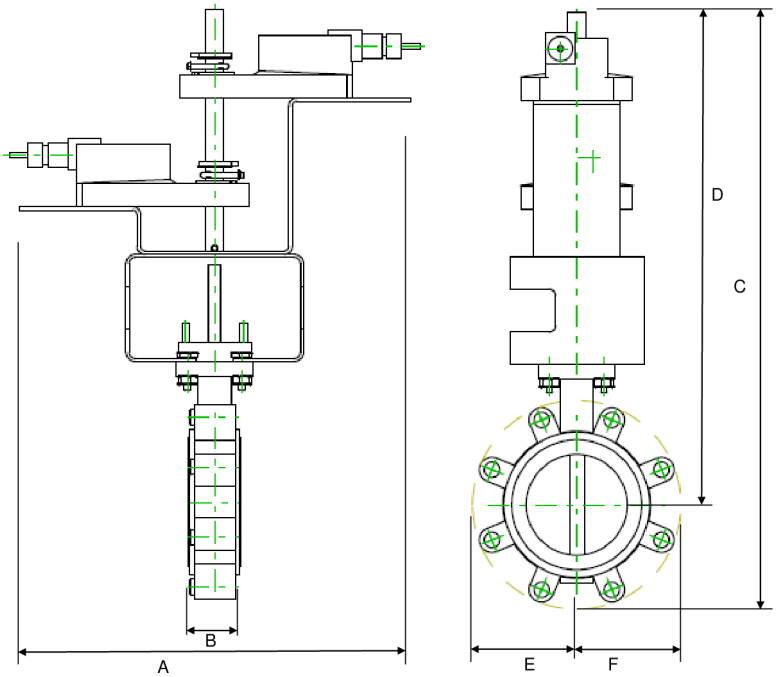

2*GM/2*GK

A	B	C	D	E	F	Número de orifícios dos parafusos
23.8" [605]	2.2" [56]	25.1" [638]	20.9" [530]	4.4" [113]	4,4" [113]	8

Dimensões

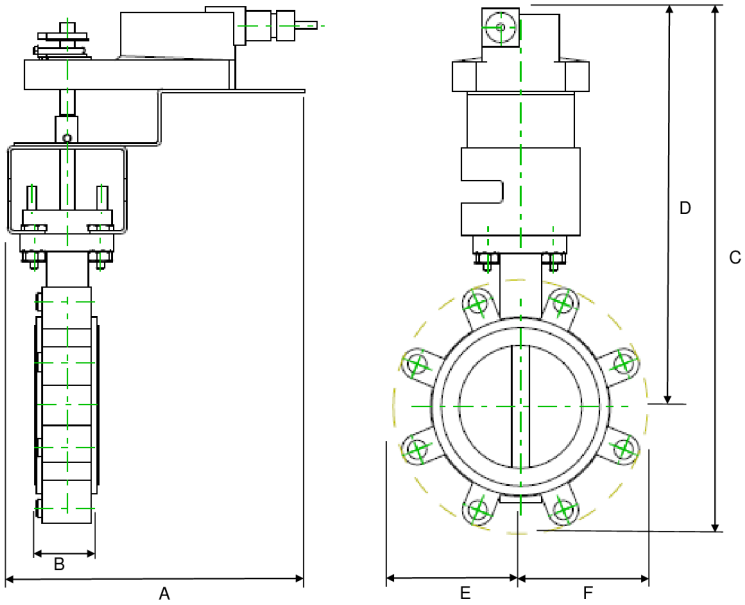

GM/GK

A	B	C	D	E	F	Número de orifícios dos parafusos
15.3" [388]	2.2" [56]	16.8" [426]	13.0" [331]	3.9" [100]	3,9" [100]	8

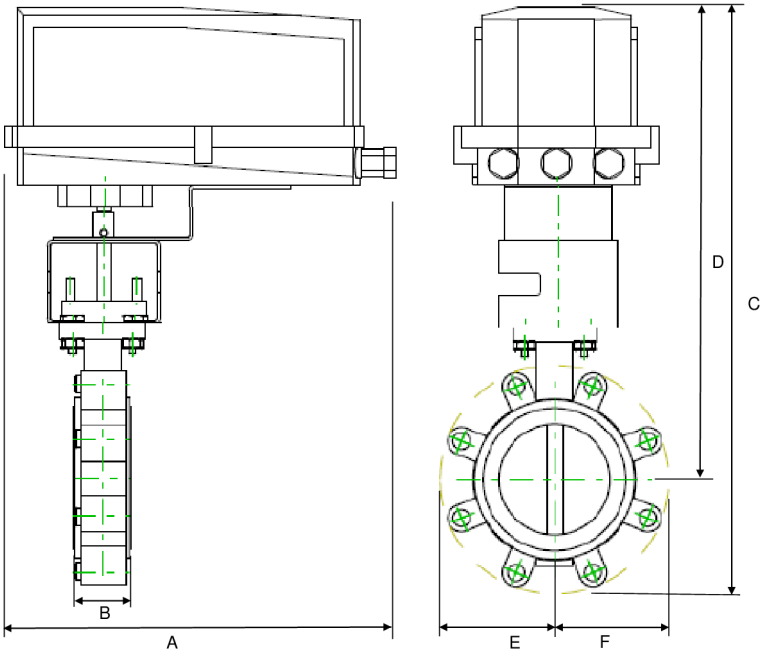

GK/GM N4

A	B	C	D	E	F	Número de orifícios dos parafusos
10.9" [277]	2.2" [56]	18.7" [476]	14.0" [355]	4.9" [124]	4,9" [125]	8

Dimensões

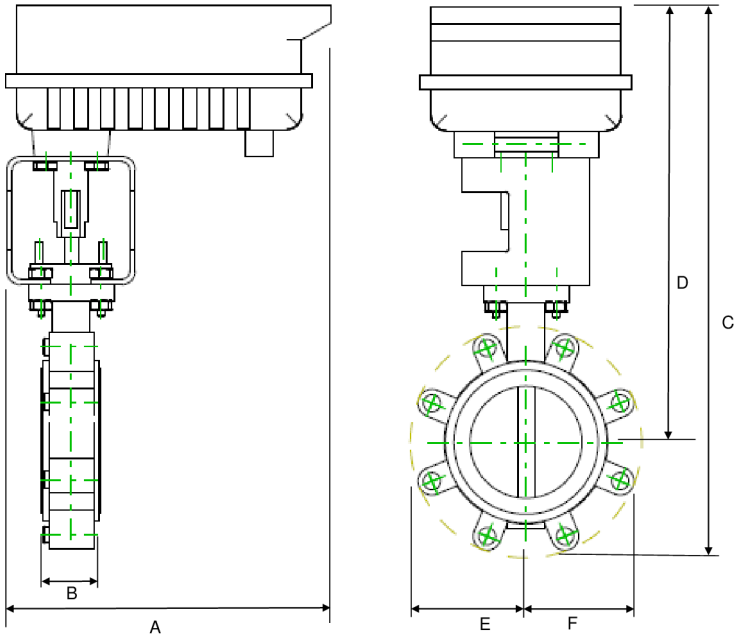

PR

A	B	C	D	E	F	Número de orifícios dos parafusos
12.0" [304]	2.1" [54]	20.3" [515]	16.0" [406]	4.5" [114]	4,5" [114]	8

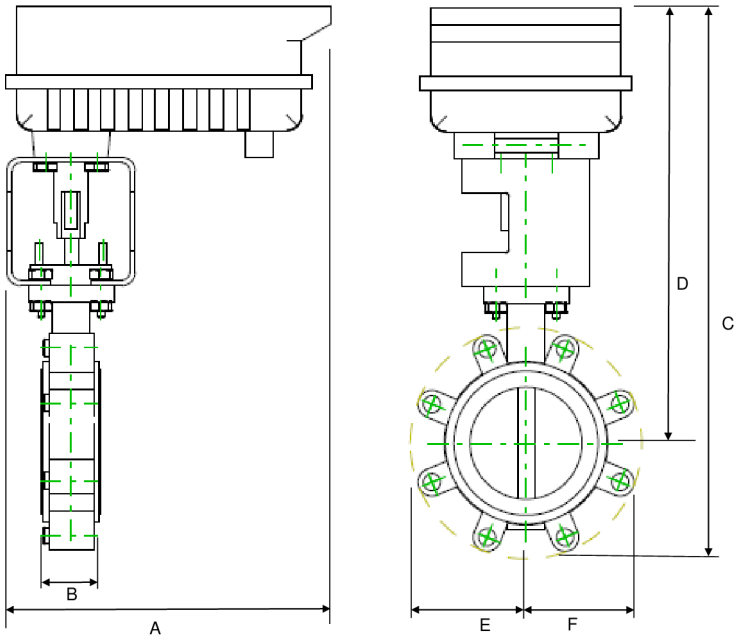

PKR

A	B	C	D	E	F	Número de orifícios dos parafusos
12.0" [304]	2.1" [54]	22.1" [562]	17.8" [453]	4.5" [114]	4,5" [114]	8