Ställdonslösning för 2-ports och 3-ports sätesventiler med kort lyfthöjd (Retrofit)

- **Ställkraft 150 N**
- **Nominell spänning AC/DC 24 V**
- **Styrning kommunicerande**
- **Slag 6.5 mm**
- **Fastsättning på ventiler med M30x1.5**
- **Flexibel justering till spindelhöjd och lyfthöjd**
- **Kommunikation via BACnet S/TP och Modbus RTU**
- **montering på ventilen utan verktyg**



Bilden kan avvika från produkten

Tekniska data

Elektriska data	Nominell spänning	AC/DC 24 V
	Nominell spänningsfrekvens	50/60 Hz
	Nominellt spänningsområde	AC 19.2...28.8 V / DC 21.6...28.8 V
	Effektförbrukning i drift	0.7 W
	Effektförbrukning i viloläge	0.6 W
	Effektförbrukning för ledningsdimensionering	1.5 VA
	Anslutningsförsörjning/styrning	Kabel 1 m, 4x 0.34 mm²
Busskommunikation	Kommunikativ styrning	BACnet MS/TP (fabriksinställning) Modbus RTU
	Antal noder	BACnet/Modbus se gränssnittsbeskrivning
Funktionsdata	Ställkraft motor	150 N
	Manuell tvångsstyrning	No
	Slag	6.5 mm
	Slagbegränsning	under 2,5 mm endast för öppna/stäng-applikationer
	Ställdonsmontering	M30x1.5
	Gångtid motor	75 s / 6.5 mm
	Motornljudeffektnivå	35 dB(A)
	Lägesindikering	Mekanisk
Säkerhetdata	Skyddsklass IEC/EN	III, säkerhetsklenspänning (SELV)
	Skyddsklass IEC/EN	IP40
	EMC	CE i enlighet med 2014/30/EU
	Certifiering IEC/EN	IEC/EN 60730-1 och IEC/EN 60730-2-14
	Driftsätt	Type 1
	Nominell impulsspänning försörjning / styrning	0.8 kV
	Nedsmutsningsgrad	2
	Omgivningsfuktighet	Max. 95% RH, icke-kondenserande
	Omgivningstemperatur	5...40°C [41...104°F]
	Lagringstemperatur	-40...80°C [-40...176°F]
	Underhåll	underhållsfri
Vikt	Vikt	0.23 kg

Säkerhetsanvisningar

- Den här enheten har utformats för användning i stationära uppvärmnings-, ventilations- och luftbehandlingssysten och får inte användas utanför det specificerade applikationsområdet, speciellt i flygplan eller andra luftburna transportmedel.
- Utomhusapplikationer: Endast möjligt om enheten inte utsätts för direkt påverkan av (havs)vatten, snö, is, solljus eller aggressiva gaser och om det säkerställs att omgivningsförhållandena alltid ligger inom de gränsvärden som anges i databladet.
- Endast behöriga specialister får genomföra installationen. Alla applicerbara juridiska eller institutionella installationsföreskrifter måste följas under installation.
- Enheten får endast öppnas på tillverkarens plats. Den innehåller inte några delar som kan kan bytas ut eller repareras av användaren.
- Kablar får inte tas bort från enheten.
- Enheten innehåller elektriska och elektroniska komponenter och får inte kasseras med hushållsavfall. Alla lokalt giltiga regler och krav måste observeras.

Produktfunktioner

Driftläge
Ställdonet är inpassat med ett integrerat gränssnitt för BACnet MS/TP och Modbus RTU, och det tar emot den digitala styrsignalen från styrsystemet och returnerar aktuellt status.

Enkel direktmontering
Ställdonslösningen kan monteras verktygsfritt på sätesventiler med kort lyfthöjd med gänga M30x1,5. Ställdonet kan vridas 360° på ventilhalsen, under förutsättning att det är tillåtet på grund av storleken på den installerade ventilen.

Justerbart slag
Efter framgångsrik manuell spindeladaption anpassas slaglängdsområdet till ventilens lyfthöjd.

Ställdonets maximala lyfthöjd beror på höjden h på ventilen av annat fabrikat.

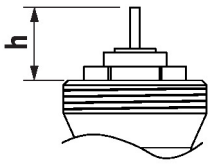

h [mm]	h_a [mm]
8.3	1
8.5	1.2
9	1.7
9.5	2.2
10	2.7
10.5	3.2
11	3.7
11.5	4.2
12	4.7
12.5	5.2
13	5.7
13.5	6.2
13.8...18.5	6.5

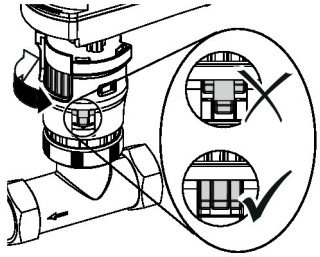

h_a = maximalt slag

Hög funktionell pålitlighet
Ställdonet är överbelastningsskyddat, kräver inga ändlägesbrytare och stoppar automatiskt när stoppklacken har nåtts.

Lägesindikering
Lyfthöjden indikeras mekaniskt av en lägesindikator på ställdonet.

Startläge
Fabriksinställning: Ställdon i 0°-läge

Tillbehör

Verktyg

Beskrivning	Typ
Serviceverktyg för trådbunden och trådlös installation, drift på plats och felsökning.	Belimo Assistant 2
Belimo Assistant Link Bluetooth och USB till NFC och MP-Bus-omvandlare för konfigurerbara och kommunicerande enheter	LINK.10

Mekaniska tillbehör

Beskrivning	Typ
Kapsling täckkåpa CQ, Färg: vit (RAL 9010)	ZCQ-W

Elektrisk installation

Kabeldragningen för BACnet MS/TP/Modbus RTU ska göras i enlighet med gällande RS-485-bestämmelser.

Modbus/BACnet: Försörjning och kommunikation är inte galvaniskt isolerade. COM och jordning av enheterna måste anslutas till varandra.

Ledningsfärger:
1 = svart
2 = röd
6 = rosa
7 = grå

Funktioner:
C1 = D- (ledning 6)
C2 = D+ (ledning 7)

BACnet MS/TP / Modbus RTU

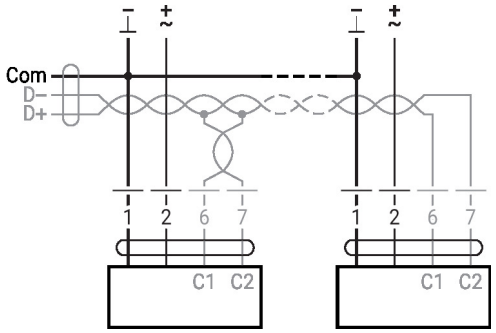

Driftstyrningar och indikatorer

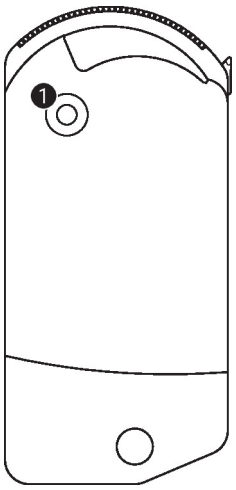

1 LED-display gul

Av:	Ingen matningsspänning eller felfunktion
På:	I drift
Flimrande:	BACnet/Modbus-kommunikation aktiv

Installationsnoteringar

Motorisering

Den högsta tillåtna vätsketemperaturen för ställdonet är 100 °C. För mer detaljerad information om vätsketemperaturer och avstängningstryck för ventiler av annat fabrikat, se dokumentationen från respektive tillverkare. Vid motorisering av sätesventiler med kort lyfthöjd krävs en stoppklack på ventilspindeln. Ventilspindeln måste kunna återvända till sitt ursprungliga läge av sig själv. Detta möjliggör tillförlitlig anpassning av ställdonet.

Service

Med Belimo Assistant 2 kan enhetsparametrar ändras. Belimo Assistant 2 kan köras på en smartphone, surfplatta eller PC. De tillgängliga anslutningsalternativen varierar beroende på vilken hårdvara som Belimo Assistant 2 är installerad på.

För mer information om Belimo Assistant 2, se snabbguiden för Belimo Assistant 2.

Trådlös anslutning

Belimo-enheter märkta med NFC-logotypen kan nås antingen direkt med en NFC-kompatibel smartphone eller med en Bluetooth-kompatibel smartphone ansluten till Belimo Assistant Link.

Krav:

- NFC- eller Bluetooth-kompatibel smartphone eller surfplatta
- Belimo Assistant 2 (Google Play och Apple App Store)

Håll en NFC-kompatibel smartphone eller Belimo Assistant Link mot enhetens NFC-logotyp så att båda NFC-antenner är överlagrade.

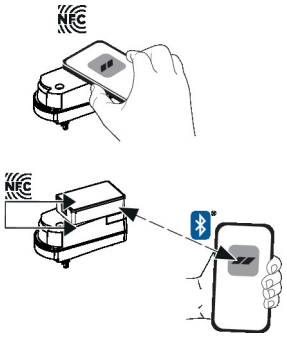

Dimensioner

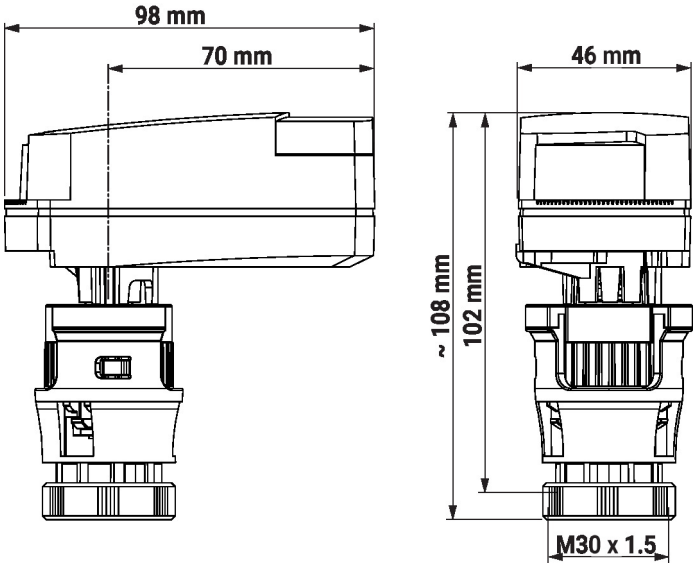

Ytterligare dokumentation

- BACnet gränssnittsbeskrivning
- Modbus-gränssnittsbeskrivning
- Det kompletta produktsortimentet för vattenapplikationer
- Installationsanvisningar för sätesventiler med kort lyfthöjd och ställdonslösningar
- Allmänt om projektering
- Snabbguide – Belimo Assistant 2