Ställdonslösning för 2-ports och 3-ports sätesventiler med kort lyfthöjd (Retrofit)

- **Ställkraft 150 N**
- **Nominell spänning AC/DC 24 V**
- **Styrning modulerande 2...10 V**
- **Lägesåterföring 2...10 V**
- **Slag 6.5 mm**
- **Fastsättning på ventiler med M30x1.5**
- **Flexibel justering till spindelhöjd och lyfthöjd**
- **montering på ventilen utan verktyg**



Bilden kan avvika från produkten

Tekniska data

Elektriska data	Nominell spänning	AC/DC 24 V
	Nominell spänningsfrekvens	50/60 Hz
	Nominellt spänningsområde	AC 19.2...28.8 V / DC 21.6...28.8 V
	Effektförbrukning i drift	0.3 W
	Effektförbrukning i viloläge	0.3 W
	Effektförbrukning för ledningsdimensionering	0.6 VA
	Anslutningsförsörjning/styrning	Kabel 1 m, 4x 0.34 mm²
	Parallelldrift	Ja (observera prestandadata)
Funktionsdata	Ställkraft motor	150 N
	Driftområde Y	2...10 V
	Ingångsmotstånd	100 kΩ
	Lägesåterföring U	2...10 V
	Manuell tvångsstyrning	No
	Slag	6.5 mm
	Slagbegränsning	under 2,5 mm endast för öppna/stäng-applikationer
	Ställdonsmontering	M30x1.5
	Gångtid motor	75 s / 6.5 mm
	Motornljudeffektnivå	35 dB(A)
	Adaptionsinställningsintervall	manuell (automatisk vid första start)
	Lägesindikering	Mekanisk
Säkerhetdata	Skyddsklass IEC/EN	III, säkerhetsklenspänning (SELV)
	Skyddsklass IEC/EN	IP40
	EMC	CE i enlighet med 2014/30/EU
	Certifiering IEC/EN	IEC/EN 60730-1 och IEC/EN 60730-2-14
	Driftsätt	Type 1
	Nominell impulsspänning försörjning / styrning	0.8 kV
	Nedsmutsningsgrad	2
	Omgivningsfuktighet	Max. 95% RH, icke-kondenserande
	Omgivningstemperatur	5...40°C [41...104°F]
	Lagringstemperatur	-40...80°C [-40...176°F]
	Underhåll	underhållsfri
Vikt	Vikt	0.23 kg

Säkerhetsanvisningar

- Den här enheten har utformats för användning i stationära uppvärmnings-, ventilations- och luftbehandlingssysten och får inte användas utanför det specificerade applikationsområdet, speciellt i flygplan eller andra luftburna transportmedel.
- Utomhusapplikationer: Endast möjligt om enheten inte utsätts för direkt påverkan av (havs)vatten, snö, is, solljus eller aggressiva gaser och om det säkerställs att omgivningsförhållandena alltid ligger inom de gränsvärden som anges i databladet.
- Endast behöriga specialister får genomföra installationen. Alla applicerbara juridiska eller institutionella installationsföreskrifter måste följas under installation.
- Enheten får endast öppnas på tillverkarens plats. Den innehåller inte några delar som kan kan bytas ut eller repareras av användaren.
- Kablar får inte tas bort från enheten.
- Enheten innehåller elektriska och elektroniska komponenter och får inte kasseras med hushållsavfall. Alla lokalt giltiga regler och krav måste observeras.

Produktfunktioner

Driftläge

Ställdonet styrs av en standardstyrsignal på DC 0...10 V (observera driftområdet) och förs till positionen definierad av styrsignalen. Mätspänningen U används för den elektriska indikationen av ventilpositionen 0...100% och som styrsignal för andra ställdon.

Enkel direktmontering

Ställdonslösningen kan monteras verktygsfritt på sätesventiler med kort lyfthöjd med gänga M30x1,5. Ställdonet kan vridas 360° på ventilhalsen, under förutsättning att det är tillåtet på grund av storleken på den installerade ventilen.

Justerbart slag

Efter framgångsrik manuell spindeladaption anpassas slaglängdsområdet till ventilens lyfthöjd.

Ställdonets maximala lyfthöjd beror på höjden h på ventilen av annat fabrikat.

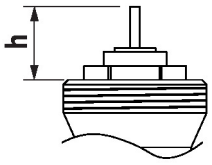

h [mm]	h_a [mm]
8.3	1
8.5	1.2
9	1.7
9.5	2.2
10	2.7
10.5	3.2
11	3.7
11.5	4.2
12	4.7
12.5	5.2
13	5.7
13.5	6.2
13.8...18.5	6.5

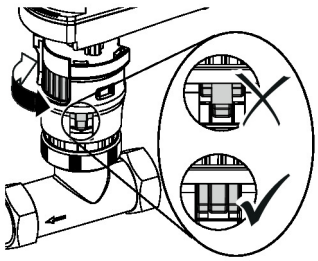

h_a = maximalt slag

Hög funktionell pålitlighet

Ställdonet är överbelastningsskyddat, kräver inga ändlägesbrytare och stoppar automatiskt när stoppklacken har nåtts.

Lägesindikering

Lyfthöjden indikeras mekaniskt av en lägesindikator på ställdonet.

Startläge

Fabriksinställning: Ställdon i 0°-läge

När matningsspänningen sätts på första gången, dvs. vid igångkörningen, genomför ställdonet en adaption, vilket innebär att arbetsområdet och lägesåterföringen anpassar sig till det mekaniska inställningsområdet.

Därför är det viktigt att först montera ställdonet på ventilen av annat fabrikat.

Ställdonet flyttas sedan till positionen definierad av styrsignalen.

Adaption och synkronisering

En adaption kan utlösas manuellt genom tryckning på knappen "Adaption". Båda mekaniska stoppklackarna identifieras under adaptionen (hela inställningsområdet).

Ställdonet flyttas sedan till positionen definierad av styrsignalen.

Tillbehör

Mekaniska tillbehör

Beskrivning	Typ
Kapsling täckkåpa CQ, Färg: vit (RAL 9010)	ZCQ-W

Elektrisk installation

Matning från isolerande transformator.

Parallellanslutning av andra ställdon möjlig. Observera prestandadatan.

Ledningsfärger:
1 = svart
2 = röd
3 = vit
5 = orange

AC/DC 24 V, modulerande

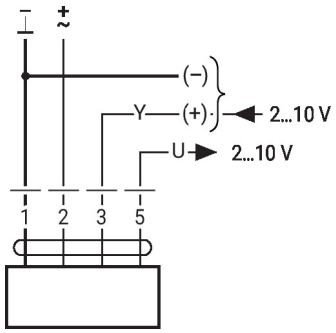

Överstyrningskontroll (frostskyddskrets)

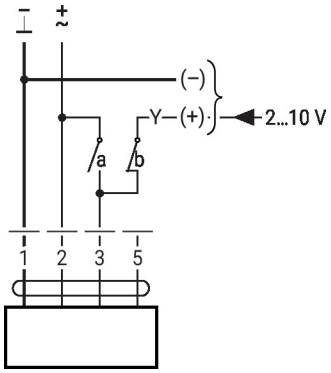

1	2	3 (a)	3 (b)	
			2 V	
			10 V	

Driftstyrningar och indikatorer

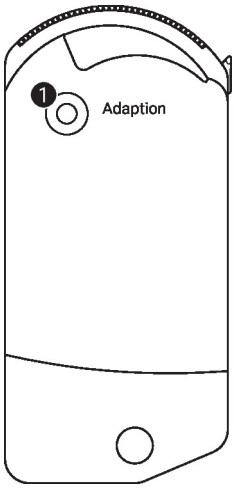

1 Tryckknapp

Tryckknapp: Utlöser slagadaption, följt av standardläge

Installationsnoteringar

Motorisering Den högsta tillåtna vätsketemperaturen för ställdonet är 100 °C. För mer detaljerad information om vätsketemperaturer och avstängningstryck för ventiler av annat fabrikat, se dokumentationen från respektive tillverkare. Vid motorisering av sätesventiler med kort lyfthöjd krävs en stoppklack på ventilspindeln. Ventilspindeln måste kunna återvända till sitt ursprungliga läge av sig själv. Detta möjliggör tillförlitlig anpassning av ställdonet.

Dimensioner

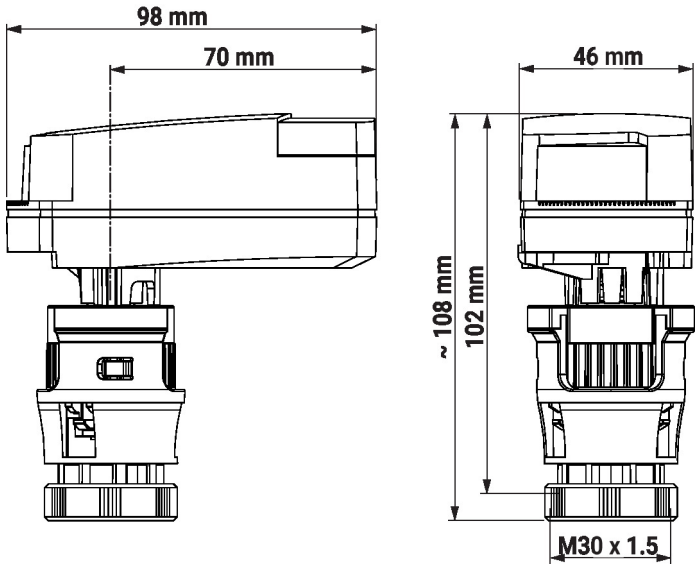

Ytterligare dokumentation

- Det kompletta produktsortimentet för vattenapplikationer
- Installationsanvisningar för sätesventiler med kort lyfthöjd och ställdonslösningar
- Allmänt om projektering