Bağlantı klemensi komple

• konum anahtarı için



Resim üründen farklı olabilir

Teknik veriler

Elektriksel veriler	Bağlantı konum anahtarı	Klemens maks. 2,5 mm² (AWG 12),
	Klemens kesiti	maks. 2,5 mm² (AWG 12)
Ağırlık	Ağırlık	0.14 kg
Malzemeler	Kullanılan malzemeler	Termo-plastik malzeme

Güvenlik notları

- Bu aksesuar sabit ısıtma, havalandırma ve klima sistemlerinde kullanmak üzere tasarlanmıştır ve belirtilen uygulama alanı dışında, özellikle uçaklarda ve diğer hava taşıtlarında kullanılmamalıdır.
- Dikkat: Besleme voltajı!
- Montaj işlemleri yalnızca yetkili uzmanlar tarafından gerçekleştirilebilir. Montaj sırasında ilgili tüm yönetmeliklere uyulmalıdır.
- Aksesuar evsel atık olarak atılmamalıdır. Yerel yönetmeliklere uyulmalıdır.

Ürün özellikleri

Uygulama Kablo üniteye takılabilir ve üniteden çıkarılabilir.

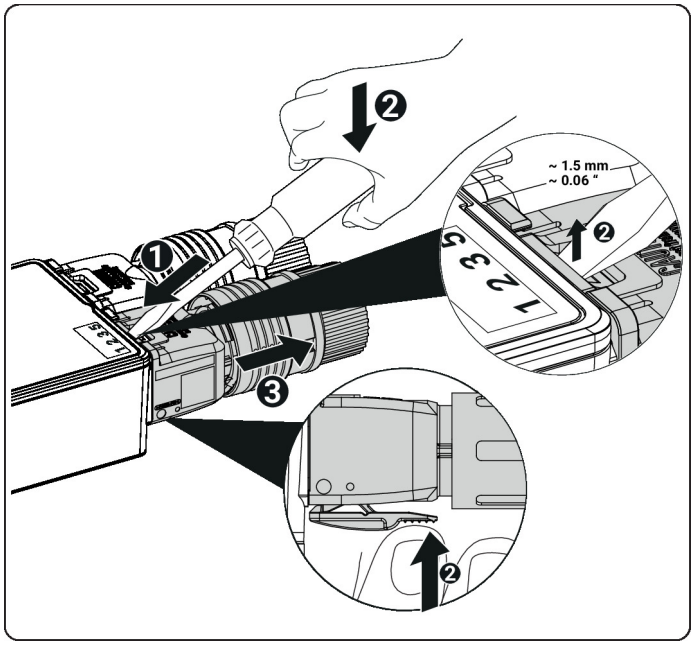

Elektrik bağlantıları

Kablo şemaları

Konum anahtarı

