# Teknik katalog GMC230.2A

**Teknik bina tesisatlarındaki damperlerin ayarlanması için damper motoru**

- **Motor torku 40 Nm**
- **Nominal besleme AC 100...240 V**
- **Kontrol Aç/kapa, Yüzer kontrol**
- **Çalışma süresi motor 35 s (35...150 s)**
- **Takılabilir bağlantı kablosu ile**
- **5-yıl garanti**



Resim üründen farklı olabilir

## Teknik veriler

| | | |
|---|---|---|
| **Elektriksel veriler** | Nominal besleme | AC 100...240 V |
| | Nominal besleme gerilimi frekansı | 50/60 Hz |
| | Nominal besleme gerilimi aralığı | AC 85...265 V |
| | Güç tüketimi, çalışırken | 5.5 W @ 35 s |
| | Güç tüketimi, beklemede | 0.6 W |
| | Güç tüketimi, kablo boyutlandırması | 13 VA @ 35 s |
| | Bağlantılar besleme / kontrol | Kablo FRNC (halojensiz)<br>1 m 3x 0.75 mm² [18 AWG] |
| | Paralel çalışma | See Electrical Installation or contact your local Belimo representative |
| **Fonksiyon verileri** | Motor torku | 40 Nm |
| | Hareket yönü, motor | saat yönünde dönüş (cw) |
| | Hareket yönü, not | Belimo Assistant 2 ile seçilebilir |
| | Elle müdahale elemanı | yan kol ile, kilitlenebilir |
| | Dönme açısı | Maks. 95° |
| | Dönme açısı notu | Belimo Assistant 2 ile her iki tarafta elektronik olarak sınırlandırılabilir |
| | Çalışma süresi motor | 35 s / 90° |
| | Çalışma süresi motor değişkeni | 35...150 s |
| | Ses gücü düzeyi motoru | 60 dB(A) @ 35 s |
| | Mekanik arayüz | Universal mil kelepçesi, tersine çevrilebilir 12...26.7 mm |
| | Konum göstergesi | Mekanik, fişli |
| **Güvenlik verileri** | Koruma sınıfı IEC/EN | II, güçlendirilmiş izolasyon |
| | Koruma derecesi IEC/EN | IP54 |
| | EMC | 2014/30/AB'ye uygun CE |
| | Düşük voltaj direktifi | 2014/35/AB'ye uygun CE |
| | Sertifikalandırma IEC/EN | IEC/EN 60730-1 ve IEC/EN 60730-2-14 |
| | Hareket tipi | Tip 1 |
| | Darbe gerilimi besleme / kontrol | 2.5 kV |
| | Kirliliği derecesi | 3 |
| | Çevre koşulları, işletme | IEC 60721-3-3 uyarınca sınıf 3K23 |
| | Ortam nemi | Maks. %95 bağıl nem, yoğuşmasız |
| | Ortam sıcaklığı | -30...55°C [-22...131°F] |
| | Ortam sıcaklığı notu | 60 °C'ye [140°F] kadar, maks. 2 saat/gün |
| | Çevre koşulları, nakliye | IEC 60721-3-2 uyarınca sınıf 2K11 |
| | Taşıma sıcaklığı | -40...80°C [-40...176°F] |
| | Çevre koşulları, depolama | IEC 60721-3-1 uyarınca sınıf 1K21 |
| | Depolama sıcaklığı | -30...55°C [-22...131°F] |

## Teknik veriler

| | | |
|---|---|---|
| **Güvenlik verileri** | Servis/Bakım | bakım gerektirmez |
| **Ağırlık** | Ağırlık | 1.6 kg |

## Güvenlik notları



- Bu cihaz sabit ısıtma, havalandırma ve klima sistemlerinde kullanmak üzere tasarlanmıştır ve belirtilen uygulama alanı dışında, özellikle uçaklarda ve diğer hava taşıtlarında kullanılmamalıdır.
- Dış ortam uygulamaları: Sadece (deniz) suyu, kar, buz, güneş ışığı veya agresif gazlar doğrudan üniteye etki etmezse ve ortam koşullarının her zaman katalogda belirtilen sınır değerler içinde kalması sağlanırsa mümkündür.
- Dikkat: Besleme voltajı!
- Montaj işlemleri yalnızca yetkili uzmanlar tarafından gerçekleştirilebilir. Montaj sırasında ilgili tüm yönetmeliklere uyulmalıdır.
- Ürün sadece üretici tarafından açılabilir. Kullanıcı tarafından tamir edilebilecek hiç bir parçası yoktur.
- Gereken torku hesaplamak için, damper üreticilerinin yüzey, kesit ve tasarım ve ayrıca montaj durumu ve havalandırma koşullarına ilişkin sağlamış olduğu tüm teknik özelliklere uyulmalıdır.
- Cihaz elektrikli ve elektronik bileşenler içermekte olup evsel atık olarak atılmamalıdır. Yerel yönetmeliklere uyulmalıdır.

## Ürün özellikleri

**Görsel durum göstergesi**
Ünite, yeşil bir LED aracılığıyla çalıştığını gösterir.

**Yapılandırılabilir ünite**
Fabrika ayarları tipik uygulamaların çoğunu kapsar.
Parametreler, Belimo Assistant 2 kullanılarak NFC (Yakın Alan İletişimi) üzerinden kablosuz olarak değiştirilebilir.

**Basit doğrudan montaj**
Motorun dönmesini önlemeye yönelik bir dönme önleyici mekanizma ile donatılmış üniversal mil kelepçesiyle damper miline basit montaj.

**Elle müdahale elemanı**
Yan kol ile elle kumanda imkanı (kol çalıştırıldığı sürece dişli ayrılır, aksi takdirde kilitli kalır).
Sabit motorlu elle müdahale elemanı, uygulamanın kurulumu, devreye alınması ve bakımı için kullanılır.

**Ayarlanabilir dönme açısı**
Elektrikli tahditlerle ayarlanabilir dönme açısı. Kontrol aralığı (Min...Maks) ayarı Belimo Assistant 2 ile yapılır.
Mekanik tahditlerin bulunduğu veya gerçek çalışma aralığı 95°'den az olan uygulamalarda, Belimo Assistant 2 kullanılarak kontrol aralığı ayarlanmalı veya bir adaptasyon yapılmalıdır.

**Güvenilir mekanizma**
Vana motorları mekanik sıkışmalara karşı korumalıdır. Limit anahtarlarına ihtiyaç duymadan sona dayandığında otomatik olarak durur .

**Yenilikçi motorizasyon**
Motor, INFORM yöntemi ile birlikte güçlü Belimo M600 mikroçipini kullanır. Durgun halden yüksek hassasiyetle tam başlatma torku sağlar (Prof. Schrödl tarafından sensörsüz INFORM-Drive).

**Adaptasyon**
Belimo Assistant 2 ile bir adaptasyon tetiklenebilir. Monte edilmiş bir motorun adaptasyonu sırasında, sistemdeki her iki harici damper tahdidi algılanır (tüm ayar aralığı).
Takiben, motor verilen kontrol sinyali oranında damperi açar.

## Ürün özellikleri

**Bağlantı** Kablo üniteye takılabilir ve üniteden çıkarılabilir.

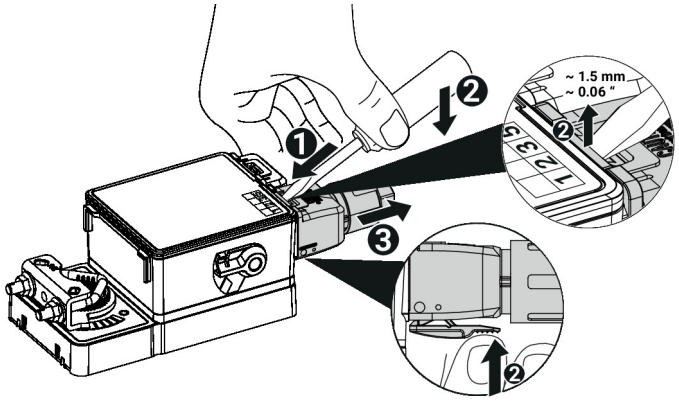


## Aksesuarlar

**Araçlar**

| Açıklama | Tip |
|---|---|
| Kablolu ve kablosuz kurulum, yerinde çalıştırma ve sorun giderme için servis aracı | Belimo Assistant 2 |
| Belimo Assistant Link Bluetooth ve USB'den NFC ve MP-Bus'a çevirici yapılandırılabilir ve haberleşme uyumlu Belimo ürünleri için | LINK.10 |
| Bağlantı kablosu 5 m, A: RJ11 6/4 LINK.10, B: MP/PP terminal klemensine bağlantı için kablonun boştaki ucu | ZK2-GEN |

**Elektrikli aksesuarlar**

| Açıklama | Tip |
|---|---|
| Bağlantı kablosu besleme voltajı olan uygulamalar için, 1 m FRNC (halojensiz), 3x 0.75 mm²/18 AWG | A.EISC.16 |
| Bağlantı klemensi komple besleme voltajı olan uygulamalar için | A.EIST.13 |
| Kablo kanal bağlantı elemanı, M20 | S.EISCC.11 |
| Kablo kanal bağlantı elemanı, 1/2" NPT | S.EISCC.10 |
| Boş konektör fişi | S.EISBP.10 |

**Mekanik aksesuarlar**

| Açıklama | Tip |
|---|---|
| Motor kolu standart mil kelepçesi için | AH-GMA |
| Mafsal damper krank kolu KH8 / KH10 için uygun | KG10A |
| Damper krank kolu Yarık genişliği 8,2 mm, kelepçe aralığı ø14...25 mm [1/2...1"] | KH10 |
| Dönme önleyici mekanizma 230 mm, 20'lı paket | Z-ARS230 |
| Pozisyon göstergesi | S.MISPI.10 |
| Bağlantı işlemi için montaj kiti Düz montaj için | ZG-GMA |
| Mil kelepçesi, tersine çevrilebilir, kelepçe aralığı ø12...26,7 mm [1/2...1"] | S.MISRSC.12 |

## Elektrik bağlantıları

**Dikkat: Besleme voltajı!**

**Motorlar, mekanik bağlantılı değilse paralel bağlanabilir. Güç tüketimi ve giriş empedansı gözlemlenmelidir.**

**Kablo kesiti (mm²), motor performans verileri (VA, W), kablo direnci, motor sayısı ve elektroteknik ilkelere göre toplam kablo uzunluğu temelinde belirlenmelidir. Örneğin nominal voltaj aralığına (AC/DC) uyulmaması durumunda, tesisat kabloları boyunca yüksek voltaj düşüşleri motorun işlevini etkileyebilir.**

**Kablo renkleri:**
Port A
1 = mavi
2 = kahverengi
3 = beyaz

## Elektrik bağlantıları

AC 100...240 V, aç-kapa

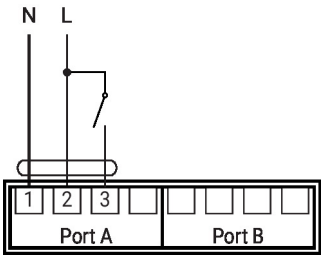


AC 100...240 V, yüzer kontrol

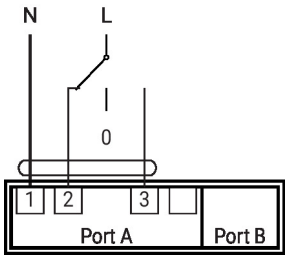


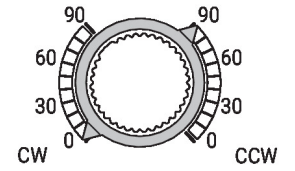


| 1 | 2 | 3 | cw | ccw |
|---|---|---|---|---|
| | | | 0° | 90° |
| | | | 90° | 0° |
| | | | 90° | 0° |

## Çalıştırma kontrolleri ve göstergeler

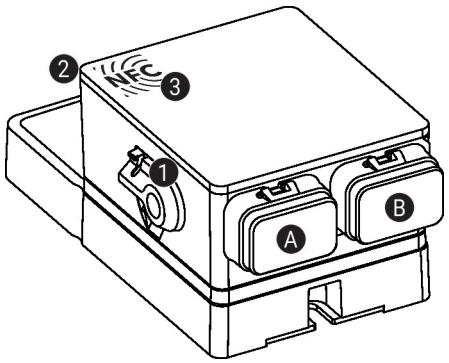


1 **Elle müdahale elemanı kolu**
Kolu saat yönünün tersine döndürerek son konuma getirin:
- Dişli ayrılır, elle müdahale elemanının kullanımı mümkündür

Kolu saat yönünde başlangıç konumuna geri döndürün:
- Dişli devreye girer, ardından standart mod etkinleşir

2 **Durum ekranı, LED yeşil**

| | |
|---|---|
| LED açık: | çalışma NORMAL |
| LED yanıp sönüyor: | Ek bilgi için Belimo Assistant 2 ile cihaza bağlanın |
| LED kapalı: | Güç kaynağı yok |

3 **NFC arayüzü**

A **Port A**, bkz. Elektrik Tesisatı

B **Port B**, bkz. Elektrik Tesisatı

## Servis

Belimo Assistant 2 kullanılarak ünite parametreleri değiştirilebilir. Belimo Assistant 2 bir cep telefonu, tablet veya PC'de çalışabilir. Mevcut bağlantı seçenekleri, Belimo Assistant 2'nin kurulu olduğu donanıma bağlı olarak değişir.

Belimo Assistant 2 hakkında daha fazla bilgi için Belimo Assistant 2 Hızlı Başvuru Kılavuzuna bakın.

## Servis

**Kablosuz bağlantı**

NFC logosu ile işaretlenmiş Belimo ünitelerine NFC özellikli bir akıllı telefon ile doğrudan veya Belimo Assistant Link ya da ZIP-BT-NFC'ye bağlı Bluetooth uyumlu bir akıllı telefon ile erişilebilir.

NFC özellikli akıllı telefonu veya Belimo Assistant Link'i, her iki NFC anteni üst üste gelecek şekilde cihazın NFC logosuyla hizalayın.

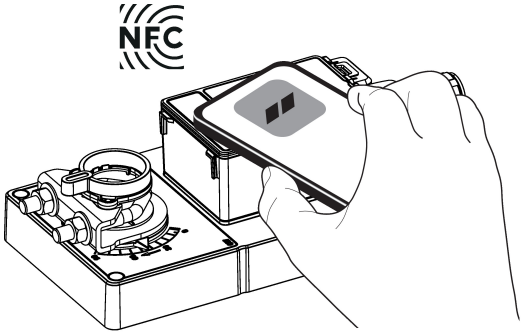


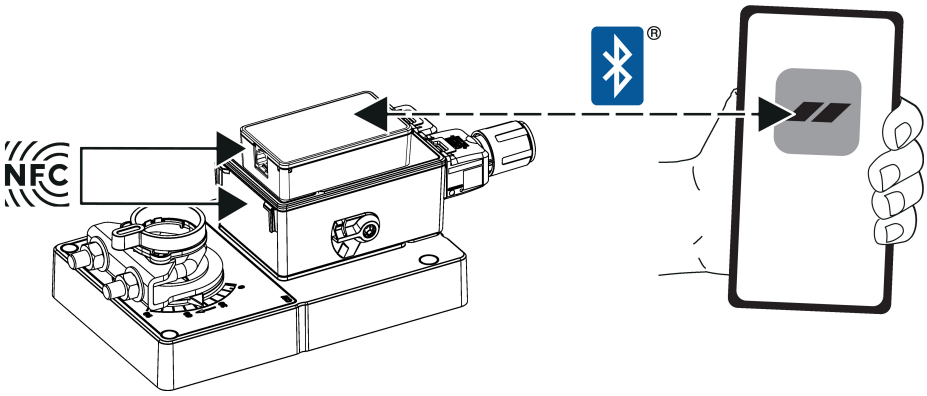


## Boyutlar

**Mil uzunluğu**

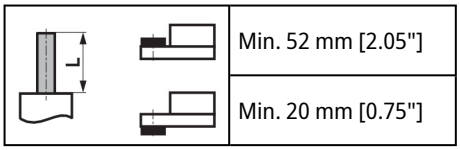


**Kelepçe aralığı**

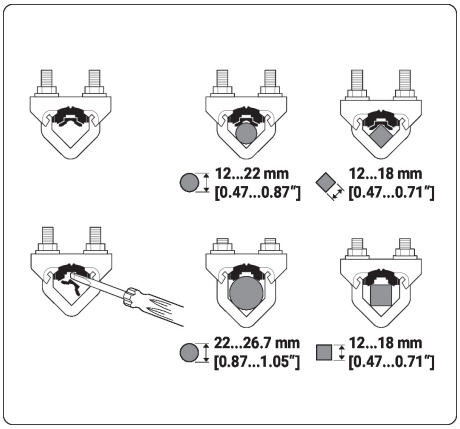


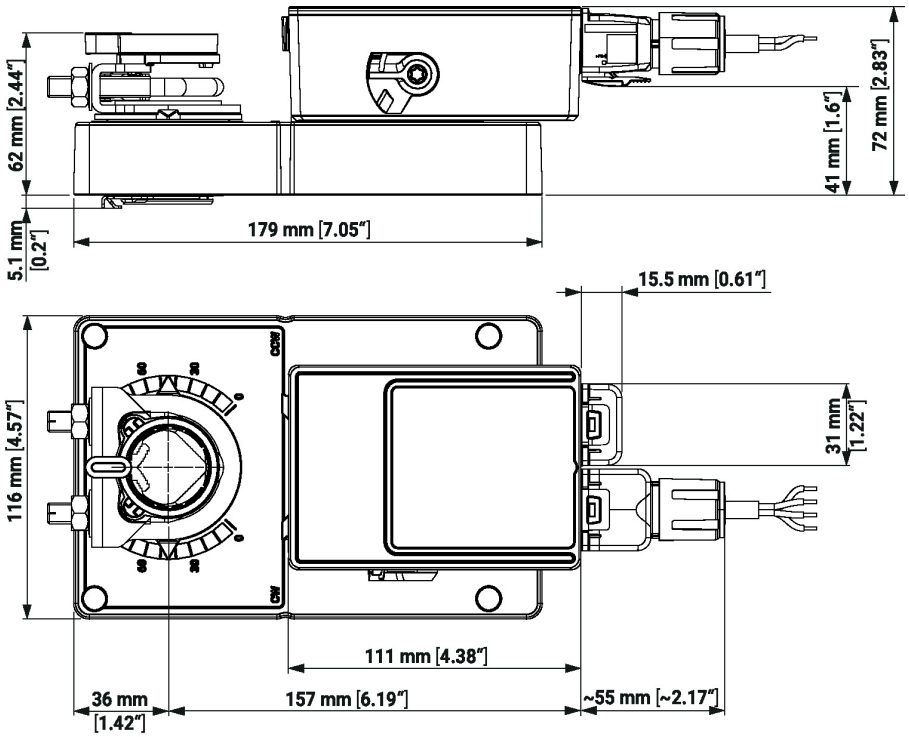


## Diğer dökümanlar

Hızlı Kılavuz – Belimo Assistant 2