Teknik katalog GMC230S.46

Teknik bina tesisatlarındaki damperlerin ayarlanması için damper motoru

- **Motor torku 40 Nm**
- **Nominal besleme AC 100...240 V**
- **Kontrol Aç/kapa, Yüzer kontrol**
- **Çalışma süresi motor 35 s (35...150 s)**
- **2 dahili pozisyon anahtarlı**
- **Çıkarılabilir yaylı klemens bloğu ile**
- **5-yıl garanti**



Resim üründen farklı olabilir

Teknik veriler

Elektriksel veriler	Nominal besleme	AC 100...240 V
	Nominal besleme gerilimi frekansı	50/60 Hz
	Nominal besleme gerilimi aralığı	AC 85...265 V
	Güç tüketimi, çalışırken	5.5 W @ 35 s
	Güç tüketimi, beklemede	0.6 W
	Güç tüketimi, kablo boyutlandırması	13 VA @ 35 s
	Konum anahtarı	2x SPST (Single Pole, Single Throw)
	Anahtarlama kapasitesi konum anahtarı	1 mA...0.2 A, AC 30...250 V
	Anahtarlama noktaları konum anahtarı	S1/S2: 10% / S4/S5: 90% (Belimo Assistant 2 ile yapılandırılabilir)
	Bağlantılar besleme / kontrol	Klemens 2.5 mm² [14 AWG] (kablo ø4...7.5 mm [ø0.16...0.29"], 3 damarlı)
	Bağlantı konum anahtarı	Klemens 2.5 mm² [14 AWG] (kablo ø4...7.5 mm, 4 damarlı)
	Paralel çalışma	See Electrical Installation or contact your local Belimo representative
Fonksiyon verileri	Motor torku	40 Nm
	Hareket yönü, motor	saat yönünde dönüş (cw)
	Hareket yönü, not	Belimo Assistant 2 ile seçilebilir
	Elle müdahale elemanı	yan kol ile, kilitlenebilir
	Dönme açısı	Maks. 95°
	Dönme açısı notu	Belimo Assistant 2 ile her iki tarafta elektronik olarak sınırlandırılabilir
	Çalışma süresi motor	35 s / 90°
	Çalışma süresi motor değişkeni	35...150 s
	Ses gücü düzeyi motoru	60 dB(A) @ 35 s
	Mekanik arayüz	Universal mil kelepçesi, tersine çevrilebilir 12...26.7 mm
	Konum göstergesi	Mekanik, fişli
Güvenlik verileri	Koruma sınıfı IEC/EN	II, güçlendirilmiş izolasyon
	Koruma derecesi IEC/EN	IP54
	EMC	2014/30/AB'ye uygun CE
	Düşük voltaj direktifi	2014/35/AB'ye uygun CE
	Sertifikalandırma IEC/EN	IEC/EN 60730-1 ve IEC/EN 60730-2-14
	Hareket tipi	Tip 1.C
	Darbe gerilimi besleme / kontrol	2.5 kV
	Nominal impals voltajı, konum anahtarı	2.5 kV
	Kirliliği derecesi	3

Teknik veriler

Güvenlik verileri	Çevre koşulları, işletme	IEC 60721-3-3 uyarınca sınıf 3K23
	Ortam nemi	Maks. %95 bağıl nem, yoğuşmasız
	Ortam sıcaklığı	-30...55°C [-22...131°F]
	Ortam sıcaklığı notu	60 °C'ye [140°F] kadar, maks. 2 saat/gün
	Çevre koşulları, nakliye	IEC 60721-3-2 uyarınca sınıf 2K11
	Taşıma sıcaklığı	-40...80°C [-40...176°F]
	Çevre koşulları, depolama	IEC 60721-3-1 uyarınca sınıf 1K21
	Depolama sıcaklığı	-30...55°C [-22...131°F]
	Servis/Bakım	bakım gerektirmez
Ağırlık	Ağırlık	1.5 kg

Güvenlik notları

- Bu cihaz sabit ısıtma, havalandırma ve klima sistemlerinde kullanmak üzere tasarlanmıştır ve belirtilen uygulama alanı dışında, özellikle uçaklarda ve diğer hava taşıtlarında kullanılmamalıdır.
- Dış ortam uygulamaları: Sadece (deniz) suyu, kar, buz, güneş ışığı veya agresif gazlar doğrudan üniteye etki etmezse ve ortam koşullarının her zaman katalogda belirtilen sınır değerler içinde kalması sağlanırsa mümkündür.
- Dikkat: Besleme voltajı!
- Montaj işlemleri yalnızca yetkili uzmanlar tarafından gerçekleştirilebilir. Montaj sırasında ilgili tüm yönetmeliklere uyulmalıdır.
- Ürün sadece üretici tarafından açılabilir. Kullanıcı tarafından tamir edilebilecek hiç bir parçası yoktur.
- Gereken torku hesaplamak için, damper üreticilerinin yüzey, kesit ve tasarım ve ayrıca montaj durumu ve havalandırma koşullarına ilişkin sağlamış olduğu tüm teknik özelliklere uyulmalıdır.
- Cihaz elektrikli ve elektronik bileşenler içermekte olup evsel atık olarak atılmamalıdır. Yerel yönetmeliklere uyulmalıdır.

Ürün özellikleri

Görsel durum göstergesi
Ünite, yeşil bir LED aracılığıyla çalıştığını gösterir.

Yapılandırılabilir ünite
Fabrika ayarları tipik uygulamaların çoğunu kapsar.
Parametreler, Belimo Assistant 2 kullanılarak NFC (Yakın Alan İletişimi) üzerinden kablosuz olarak değiştirilebilir.

Basit doğrudan montaj
Motorun dönmesini önlemeye yönelik bir dönme önleyici mekanizma ile donatılmış üniversal mil kelepçesiyle damper miline basit montaj.

Elle müdahale elemanı
Yan kol ile elle kumanda imkanı (kol çalıştırıldığı sürece dişli ayrılır, aksi takdirde kilitli kalır).
Sabit motorlu elle müdahale elemanı, uygulamanın kurulumu, devreye alınması ve bakımı için kullanılır.

Ayarlanabilir dönme açısı
Elektrikli tahditlerle ayarlanabilir dönme açısı. Kontrol aralığı (Min...Maks) ayarı Belimo Assistant 2 ile yapılır.
Mekanik tahditlerin bulunduğu veya gerçek çalışma aralığı 95°'den az olan uygulamalarda, Belimo Assistant 2 kullanılarak kontrol aralığı ayarlanmalı veya bir adaptasyon yapılmalıdır.

Güvenilir mekanizma
Vana motorları mekanik sıkışmalara karşı korumalıdır. Limit anahtarlarına ihtiyaç duymadan sona dayandığında otomatik olarak durur .

Yenilikçi motorizasyon
Motor, INFORM yöntemi ile birlikte güçlü Belimo M600 mikroçipini kullanır. Durgun halden yüksek hassasiyetle tam başlatma torku sağlar (Prof. Schrödl tarafından sensörsüz INFORM-Drive).

Ürün özellikleri

Adaptasyon

Belimo Assistant 2 ile bir adaptasyon tetiklenebilir. Monte edilmiş bir motorun adaptasyonu sırasında, sistemdeki her iki harici damper tahdidi algılanır (tüm ayar aralığı).

Takiben, motor verilen kontrol sinyali oranında damperi açar.

Esnek sinyalizasyon

Motor, damper uç konumlarını görüntülemek için iki ayarlanabilir yardımcı anahtar (mandallı röle) ile donatılmıştır. Değer yapılandırılmış anahtarlama konumundan (%2...98) düşük olduğunda S1 ve S2 kapanır. Değer yapılandırılmış anahtarlama konumundan (%2...98) yüksek olduğunda S4 ve S5 kapanır.

Ayarlama Belimo Assistant 2 ile yapılır.

Bağlantı

Bağlantı, çıkarılabilir yaylı klemens bloğu ile yapılır. Kablo üniteye takılabilir ve üniteden çıkarılabilir.

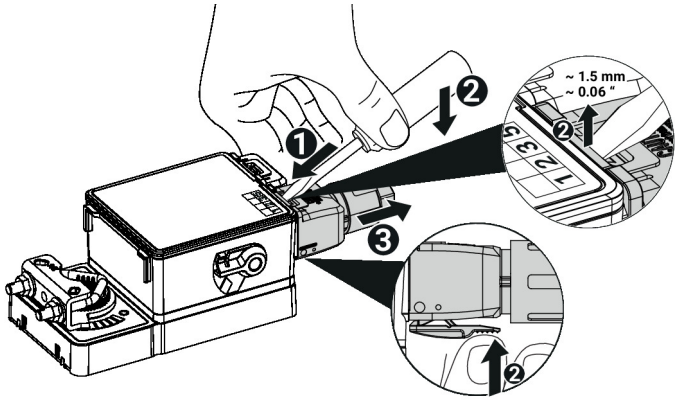

Aksesuarlar

Araçlar

Açıklama	Tip
Kablolu ve kablosuz kurulum, yerinde çalıştırma ve sorun giderme için servis aracı	Belimo Assistant 2
Belimo Assistant Link Bluetooth ve USB'den NFC ve MP-Bus'a çevirici yapılandırılabilir ve haberleşme uyumlu Belimo ürünleri için	LINK.10
Bağlantı kablosu 5 m, A: RJ11 6/4 LINK.10, B: MP/PP terminal klemensine bağlantı için kablonun boştaki ucu	ZK2-GEN

Elektrikli aksesuarlar

Açıklama	Tip
Bağlantı klemensi komple besleme voltajı olan uygulamalar için	A.EIST.13
Bağlantı klemensi komple konum anahtarı için	A.EIST.16
Kablo kanal bağlantı elemanı, M20	S.EISCC.11
Kablo kanal bağlantı elemanı, 1/2" NPT	S.EISCC.10

Mekanik aksesuarlar

Açıklama	Tip
Motor kolu standart mil kelepçesi için	AH-GMA
Mafsal damper krank kolu KH8 / KH10 için uygun	KG10A
Damper krank kolu Yarık genişliği 8,2 mm, kelepçe aralığı ø14...25 mm [1/2...1"]	KH10
Dönme önleyici mekanizma 230 mm, 20'lı paket	Z-ARS230
Pozisyon göstergesi	S.MISPI.10
Bağlantı işlemi için montaj kiti Düz montaj için	ZG-GMA
Mil kelepçesi, tersine çevrilebilir, kelepçe aralığı ø12...26,7 mm [1/2...1"]	S.MISRSC.12

Elektrik bağlantıları

Dikkat: Besleme voltajı!

Motorlar, mekanik bağlantılı değilse paralel bağlanabilir. Güç tüketimi ve giriş empedansı gözlemlenmelidir.

Kablo kesiti (mm²), motor performans verileri (VA, W), kablo direnci, motor sayısı ve elektroteknik ilkelere göre toplam kablo uzunluğu temelinde belirlenmelidir. Örneğin nominal voltaj aralığına (AC/DC) uyulmaması durumunda, tesisat kabloları boyunca yüksek voltaj düşüşleri motorun işlevini etkileyebilir.

Elektrik bağlantıları

AC 100...240 V, aç-kapa

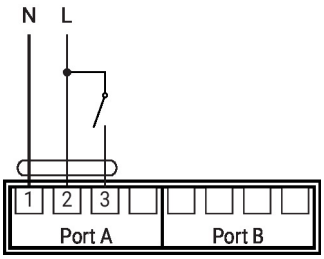

AC 100...240 V, yüzer kontrol

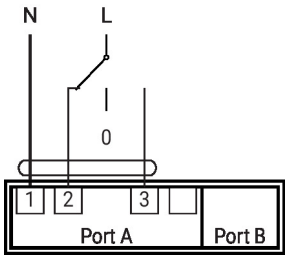

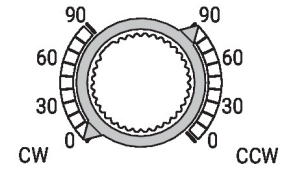

1	2	3	cw	ccw
			0°	90°
			90°	0°
			90°	0°

Konum anahtarı

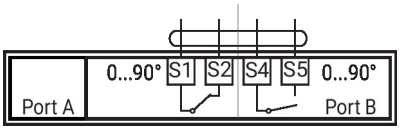

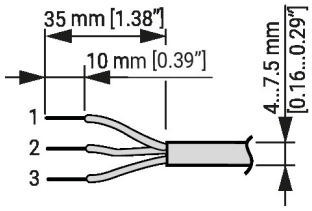

Çalıştırma kontrolleri ve göstergeler

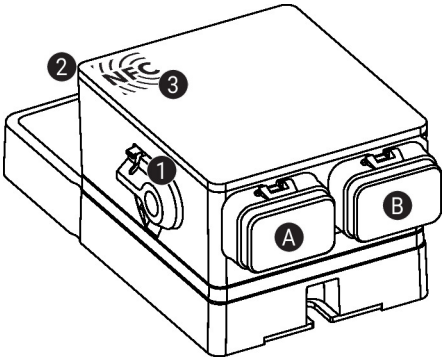

1 **Elle müdahale elemanı kolu**
Kolu saat yönünün tersine döndürerek son konuma getirin:
- Dişli ayrılır, elle müdahale elemanının kullanımı mümkündür

Kolu saat yönünde başlangıç konumuna geri döndürün:
- Dişli devreye girer, ardından standart mod etkinleşir

2 **Durum ekranı, LED yeşil**

LED açık:	çalışma NORMAL
LED yanıp sönüyor:	Ek bilgi için Belimo Assistant 2 ile cihaza bağlanın
LED kapalı:	Güç kaynağı yok

3 **NFC arayüzü**

A **Port A**, bkz. Elektrik Tesisatı

B **Port B**, bkz. Elektrik Tesisatı

Servis

Belimo Assistant 2 kullanılarak ünite parametreleri değiştirilebilir. Belimo Assistant 2 bir cep telefonu, tablet veya PC'de çalışabilir. Mevcut bağlantı seçenekleri, Belimo Assistant 2'nin kurulu olduğu donanıma bağlı olarak değişir.

Belimo Assistant 2 hakkında daha fazla bilgi için Belimo Assistant 2 Hızlı Başvuru Kılavuzuna bakın.

Servis

Kablosuz bağlantı

NFC logosu ile işaretlenmiş Belimo ünitelerine NFC özellikli bir akıllı telefon ile doğrudan veya Belimo Assistant Link ya da ZIP-BT-NFC'ye bağlı Bluetooth uyumlu bir akıllı telefon ile erişilebilir.

NFC özellikli akıllı telefonu veya Belimo Assistant Link'i, her iki NFC anteni üst üste gelecek şekilde cihazın NFC logosuyla hizalayın.

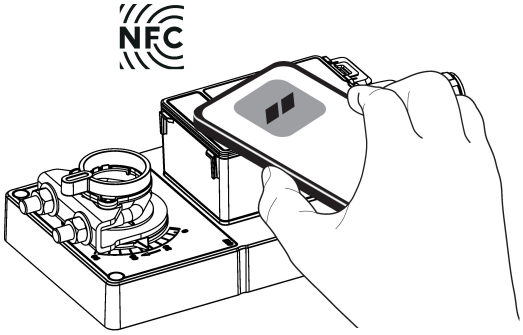

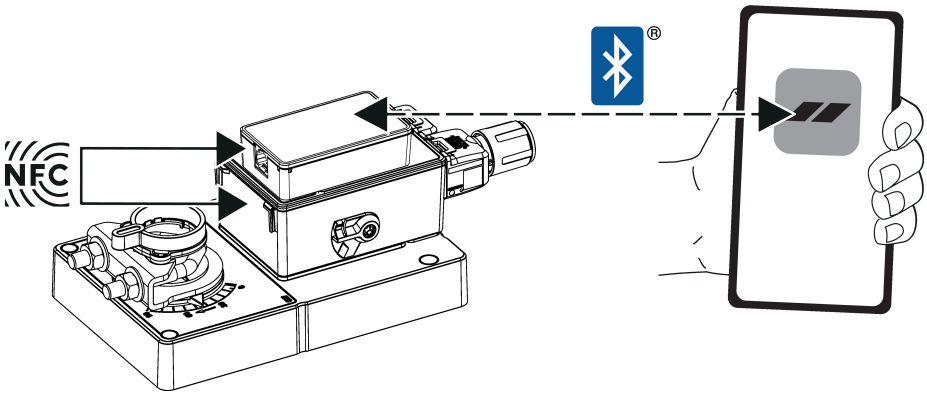

Boyutlar

Mil uzunluğu

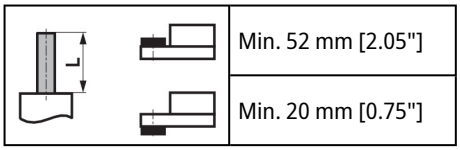

Kelepçe aralığı

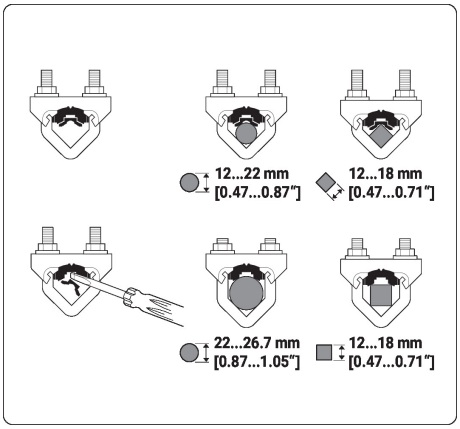

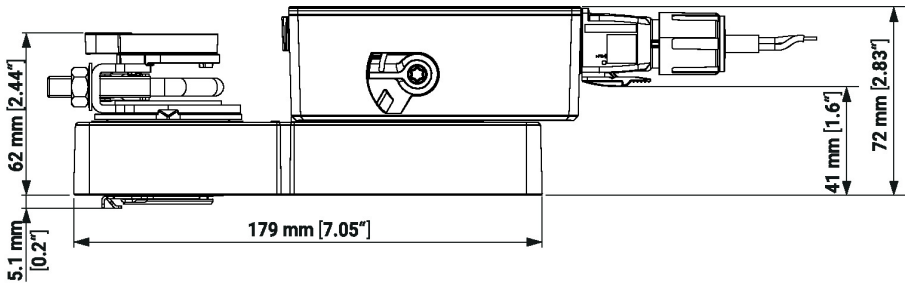

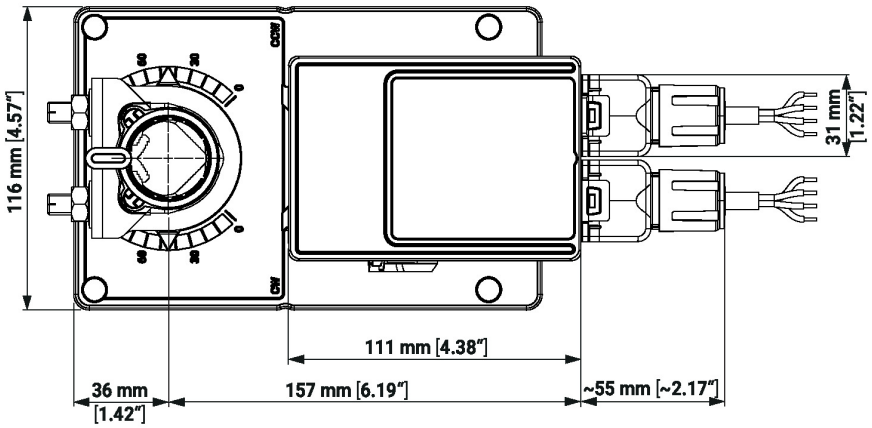

Diğer dökümanlar

Hızlı Kılavuz – Belimo Assistant 2