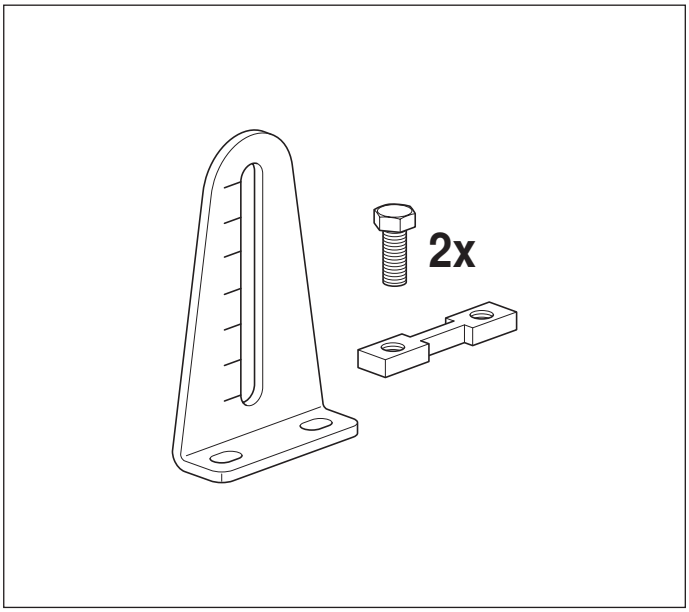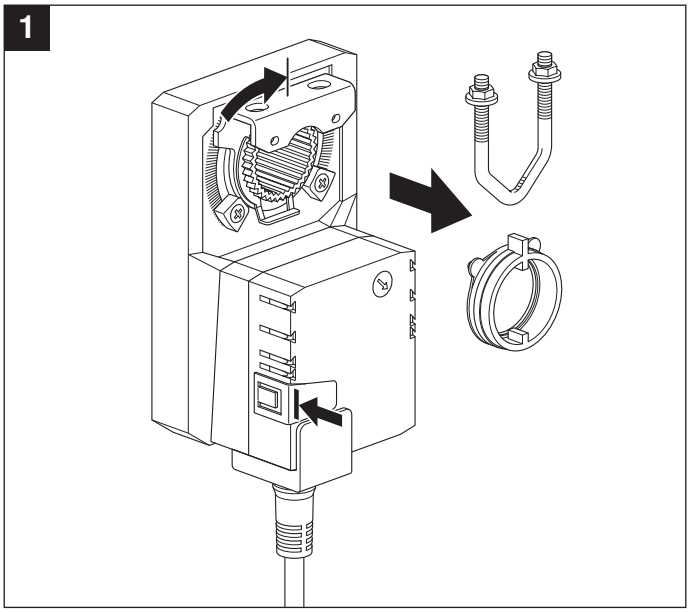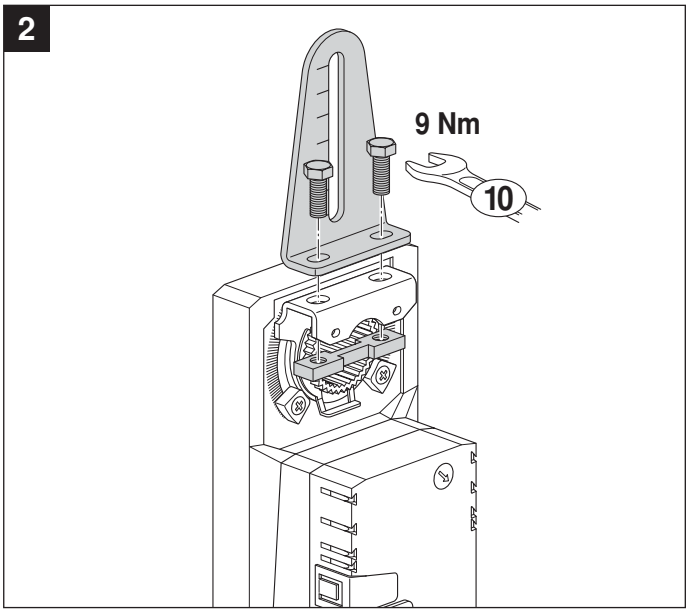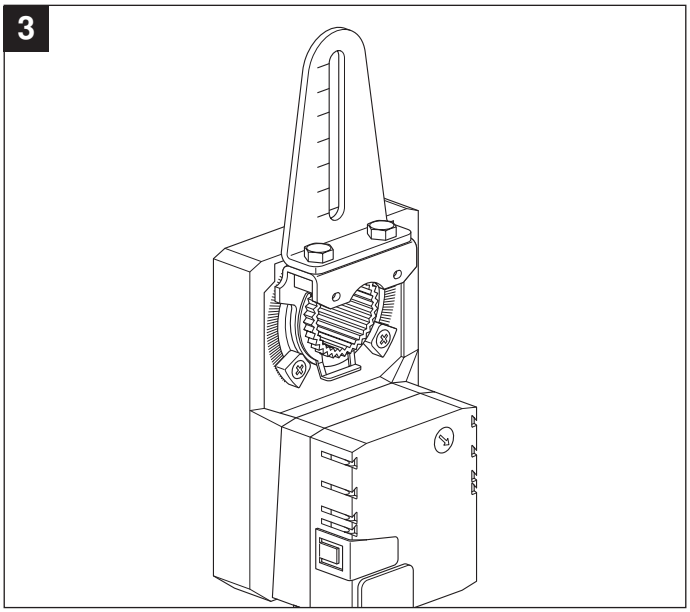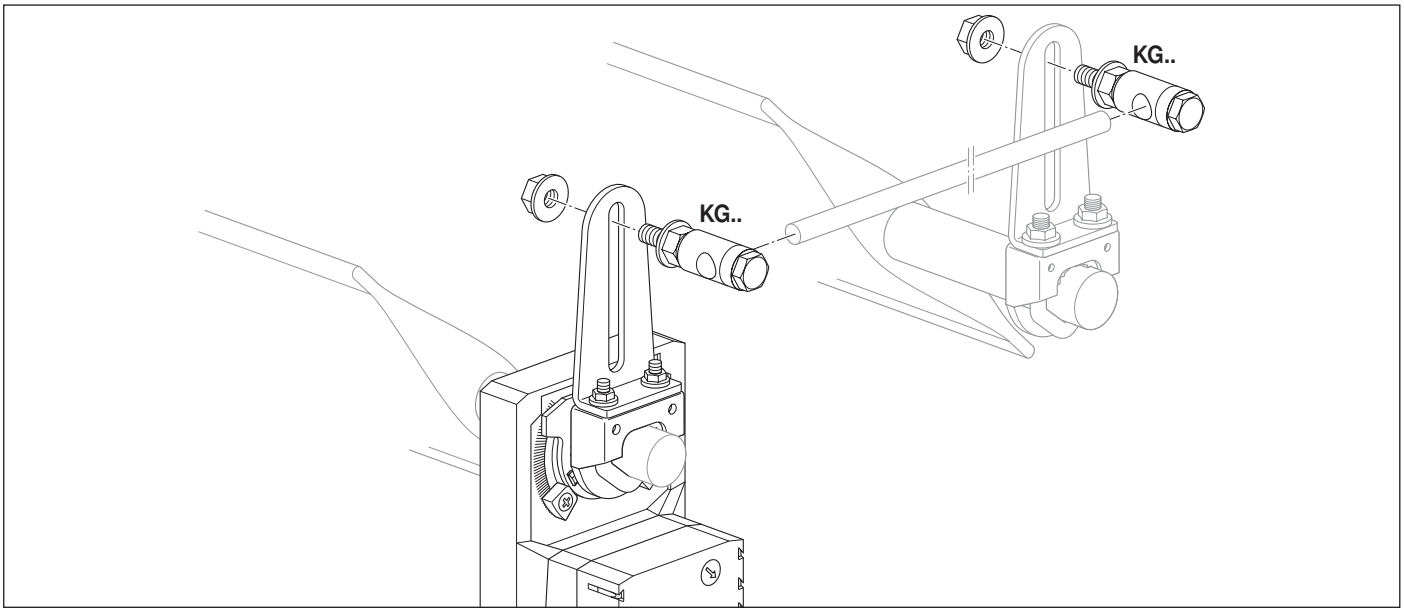70217-00001.B