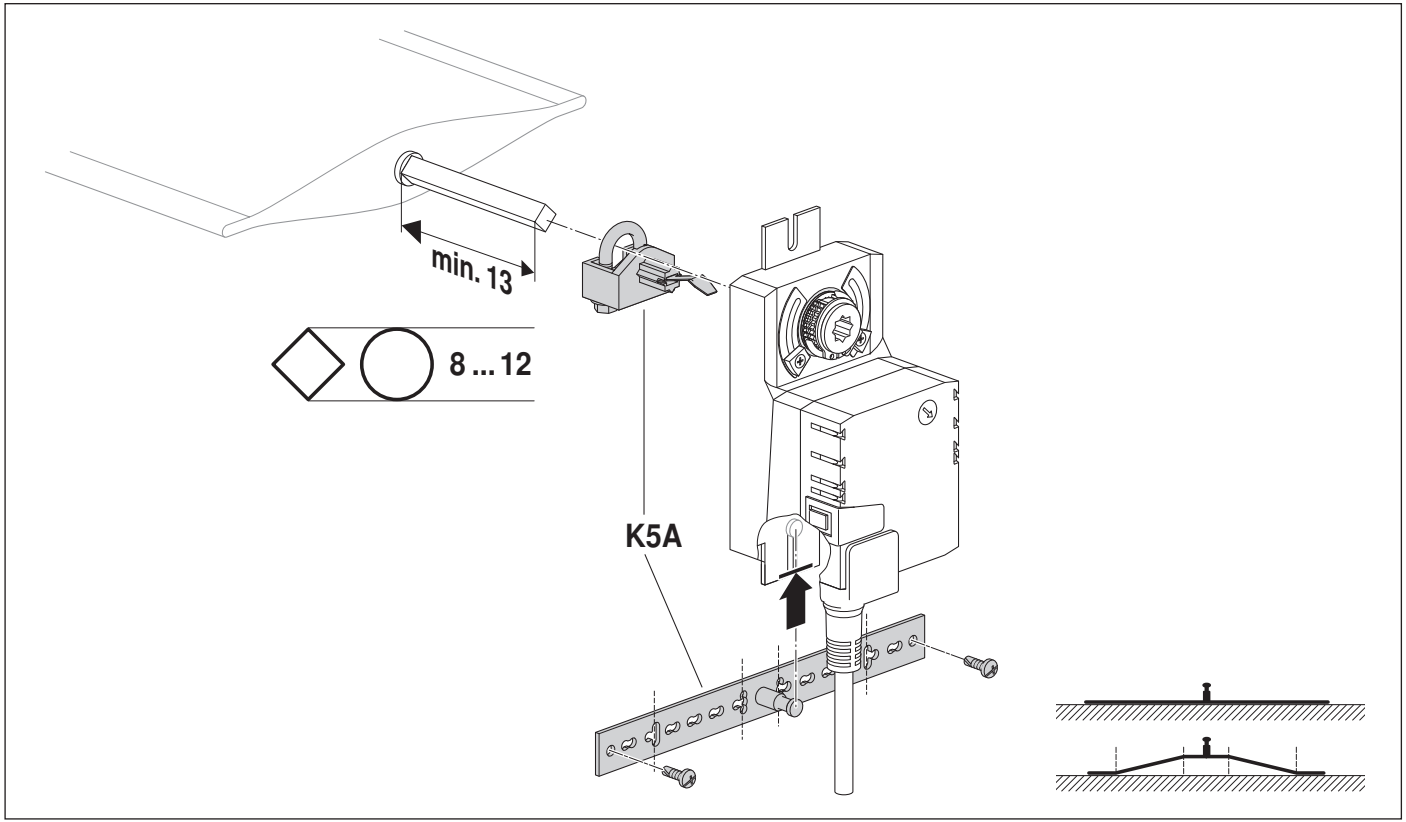70326-00003.B