70905-00001.A

i

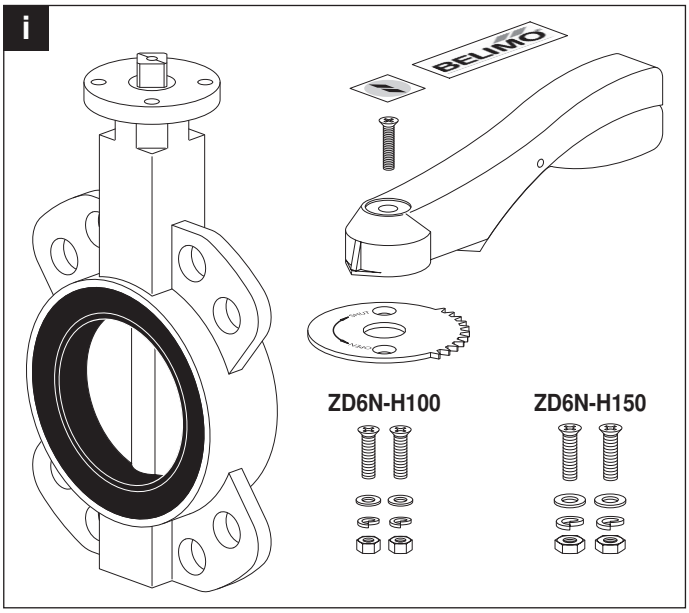

1

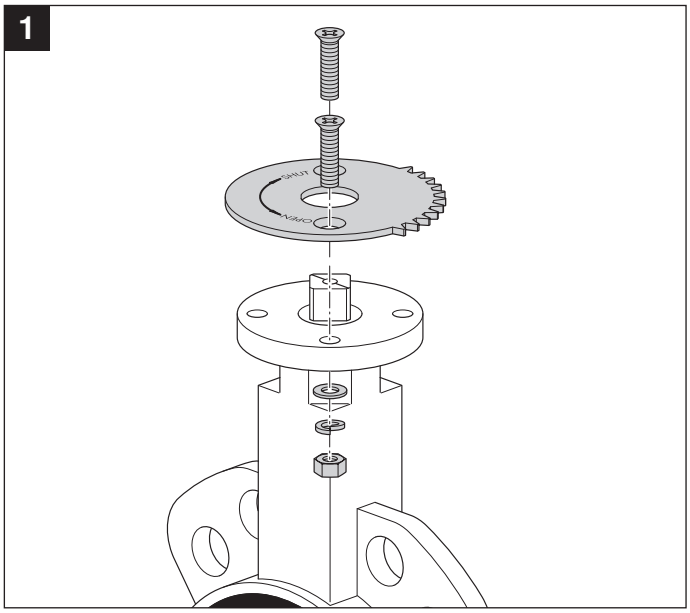

2

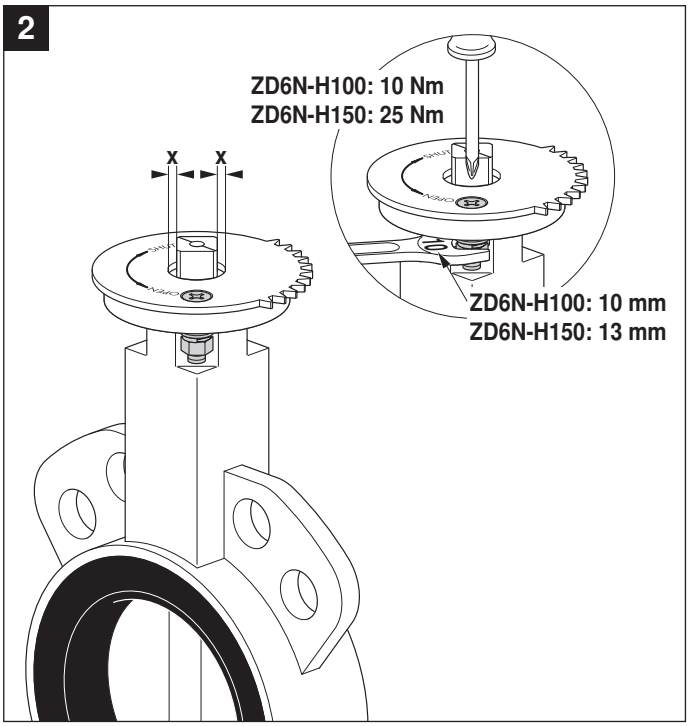

3

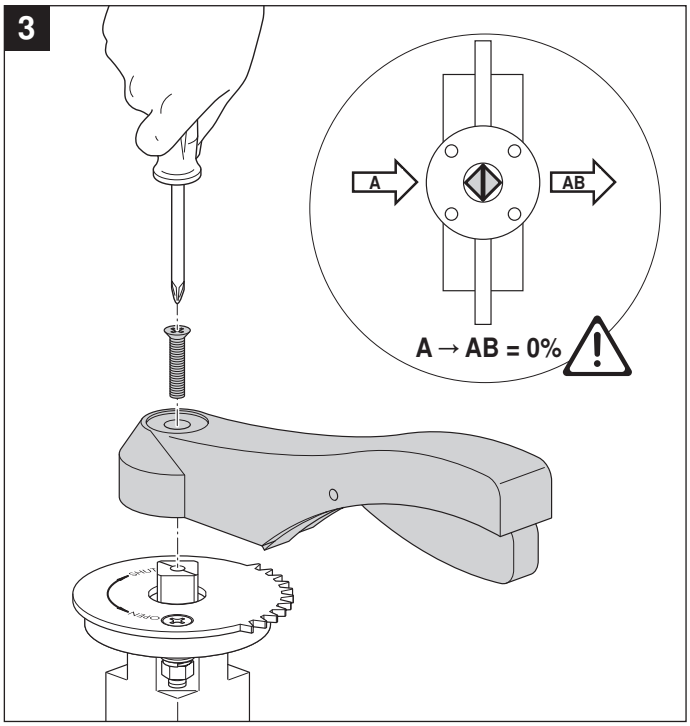

4

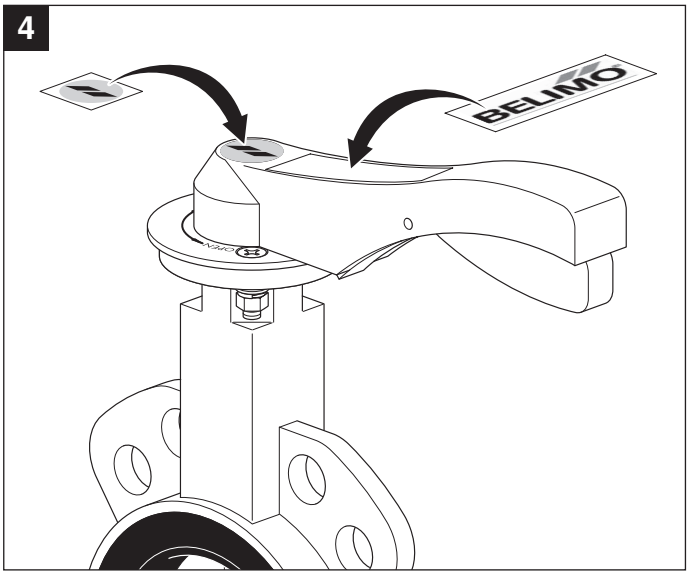

5

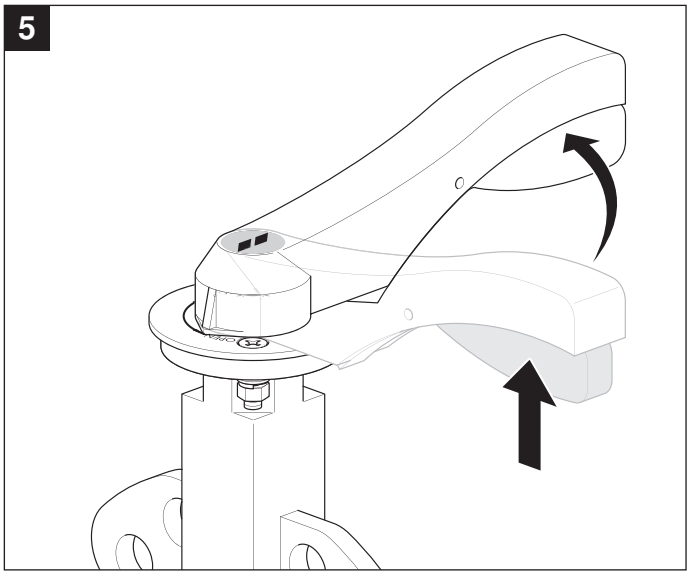

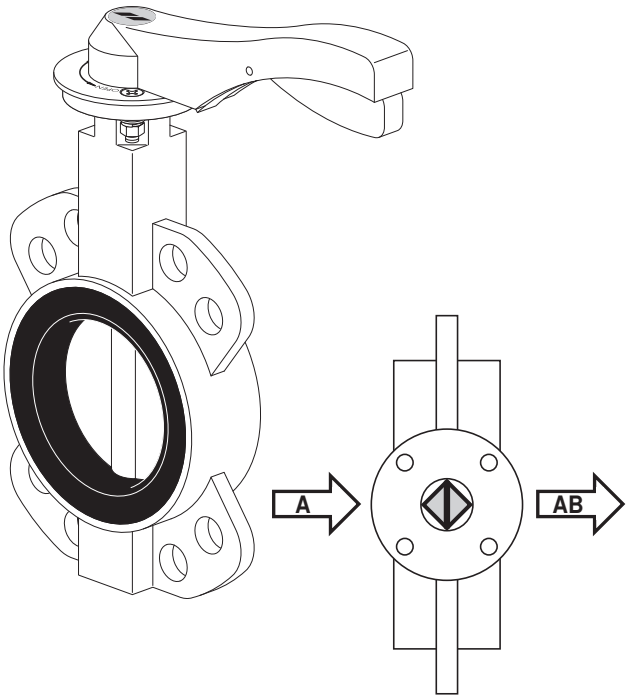

A → AB = 0%

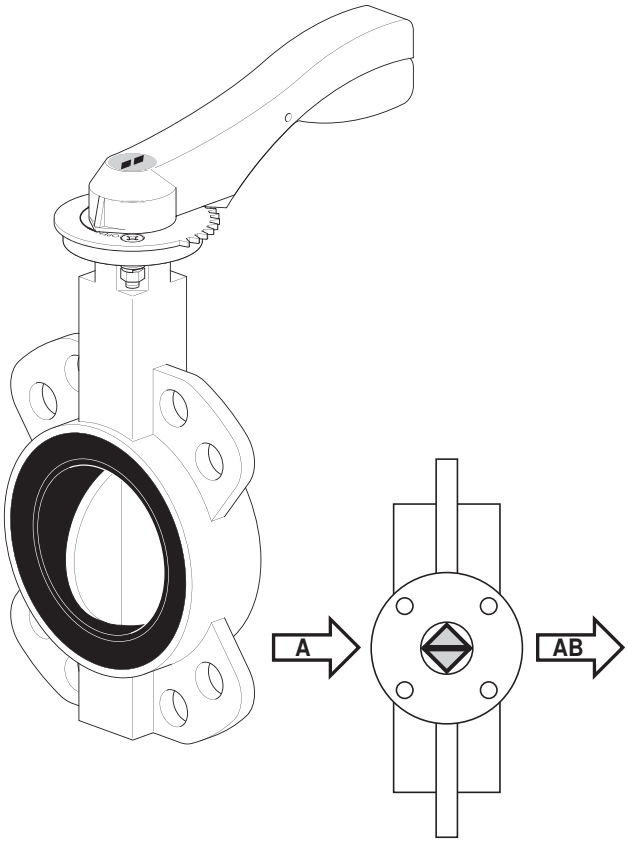

A → AB = 100%