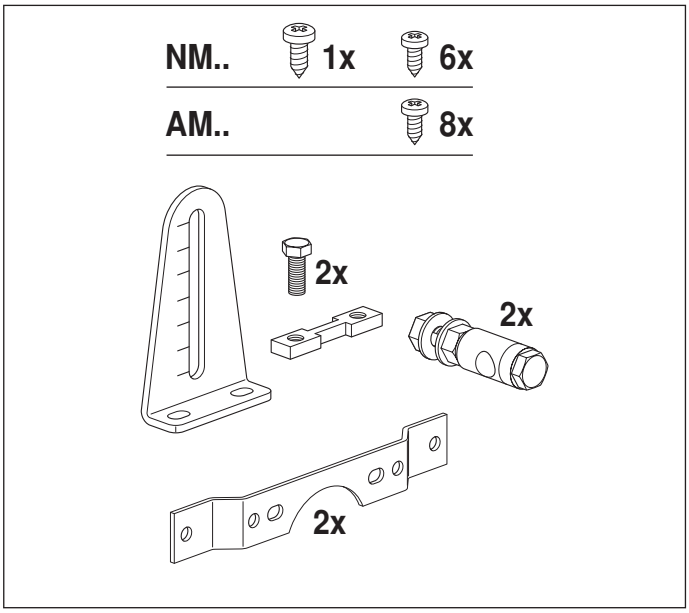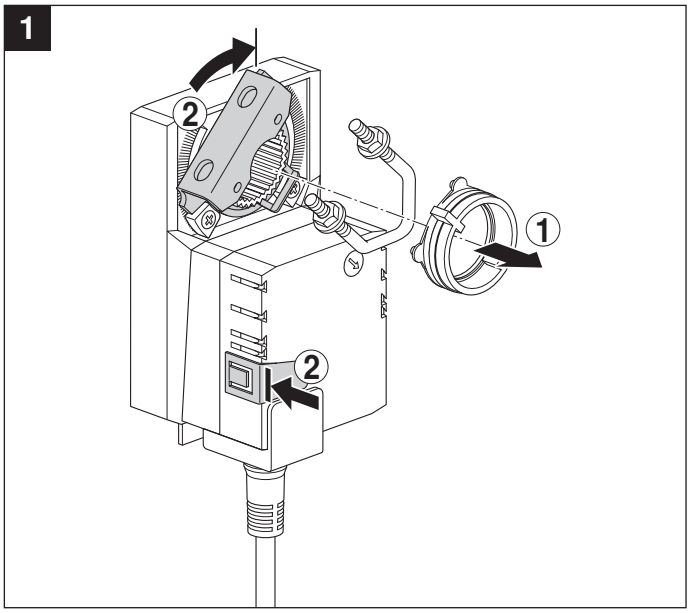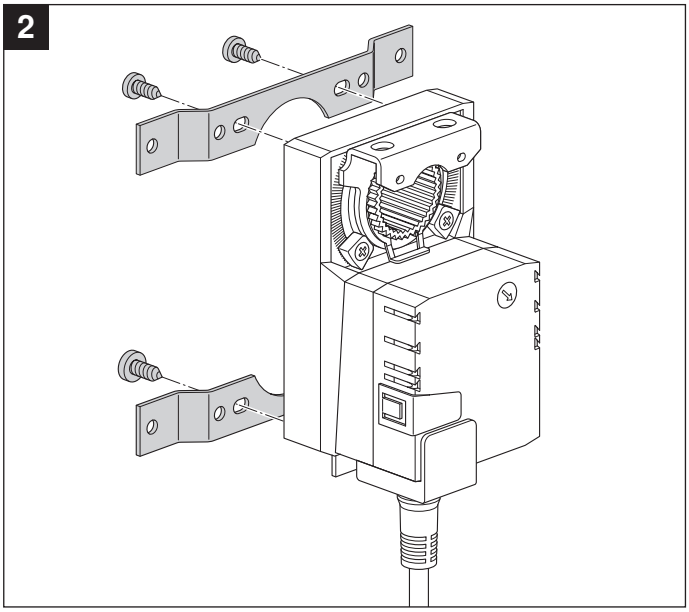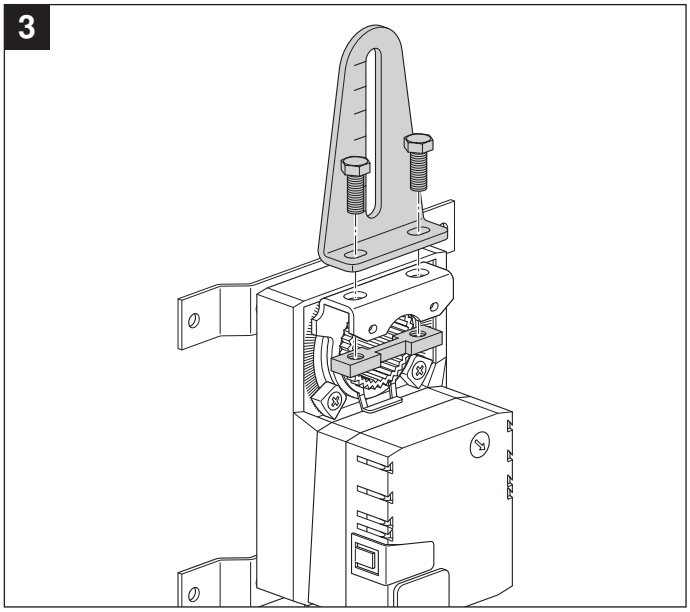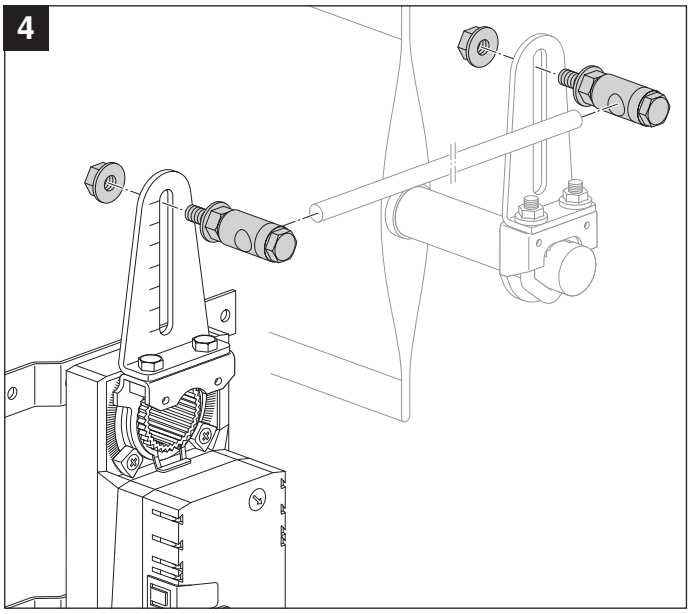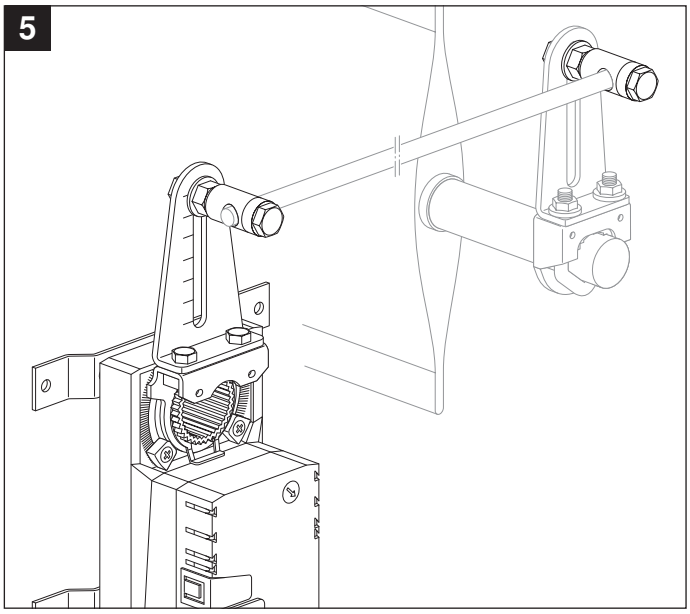70222-00001.B